I	Tuerfluegel
OFF	Oberkante Fertigfussboden
LW	Durchgangsweite
LH	Durchgangshoehe
H	Anlagenhoehe
	Hinweise
X	Laut DIN 18650 und Bau- und Pruefgrundsetzen fuer autom. Tueren darf dieses Mass nur 4 - 8 mm betragen
	Alle dreistelligen Profilnummern beginnen mit "325"
	Gebogene Scheiben richtungsgleich setzen.

Achtung ! Ausruestung der Tueranlage mit Sicherheitseinrichtungen nach jeweiliger Risikobewertung gemaeß DIN 18650 Teil 1 + 2 .

Standard / FST-2D	Gewicht
2 Teleskopflügel	2 Teleskopflügel
Standard LW 800-2400 FST-2D LW 1000-2400	Standard 2 x 75 kg FST-2D 2 x 75 kg
B min. = 1,5 x LW + 122	

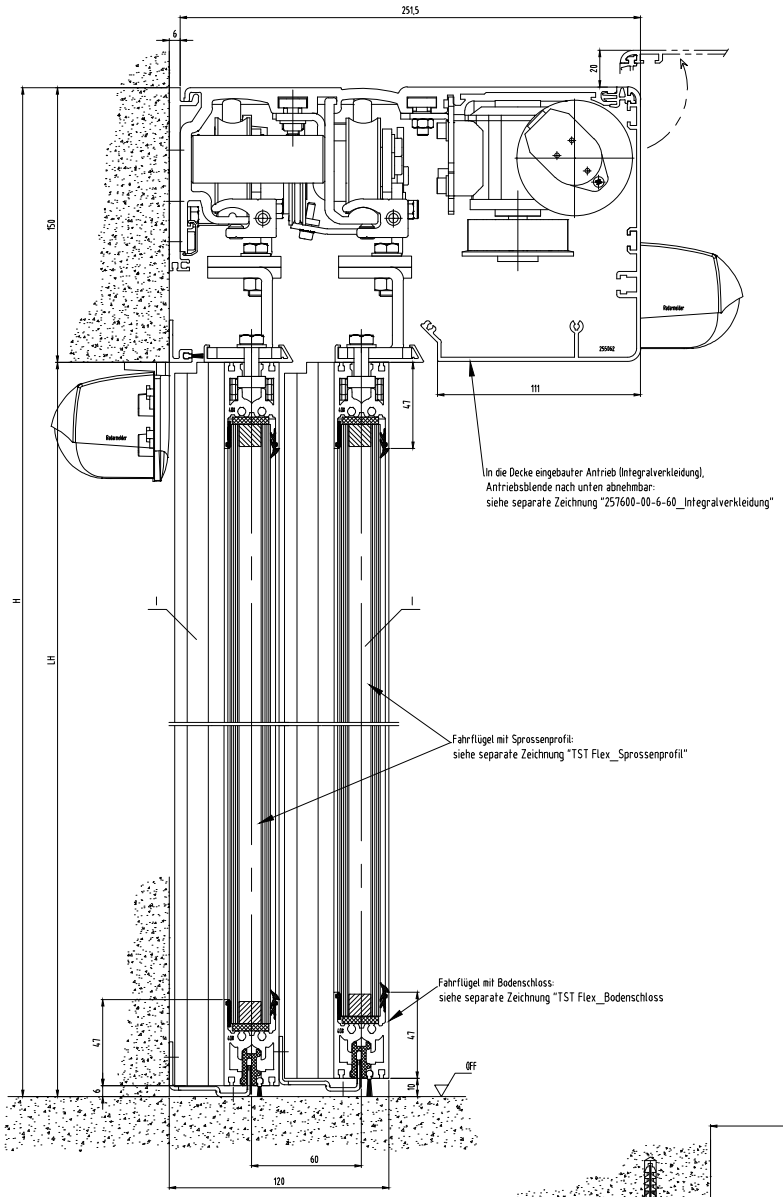

In die Decke eingebauter Antrieb (Integralverkleidung), Antriebsblende nach unten abnehmbar: siehe separate Zeichnung "257600-00-6-60_Integralverkleidung"

Fahrflügel mit Sprossenprofil: siehe separate Zeichnung "TST Flex_Sprossenprofil"

Fahrflügel mit Bodenschloss: siehe separate Zeichnung "TST Flex_Bodenschloss

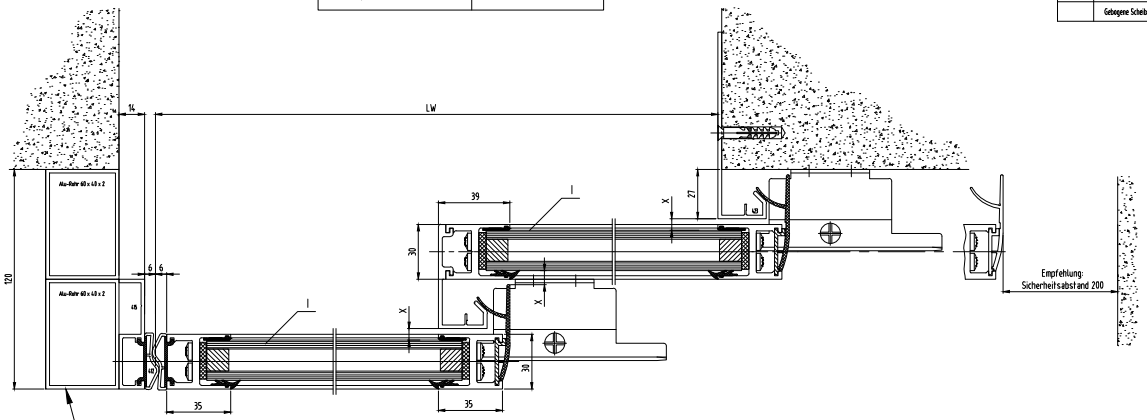

Verschiedene Ausführungs- und Montagevarianten des Anfahrpfostens: siehe separate Zeichnung "Anfahrprofile - Profilsystem FLEX - Teleskopschiebetür"

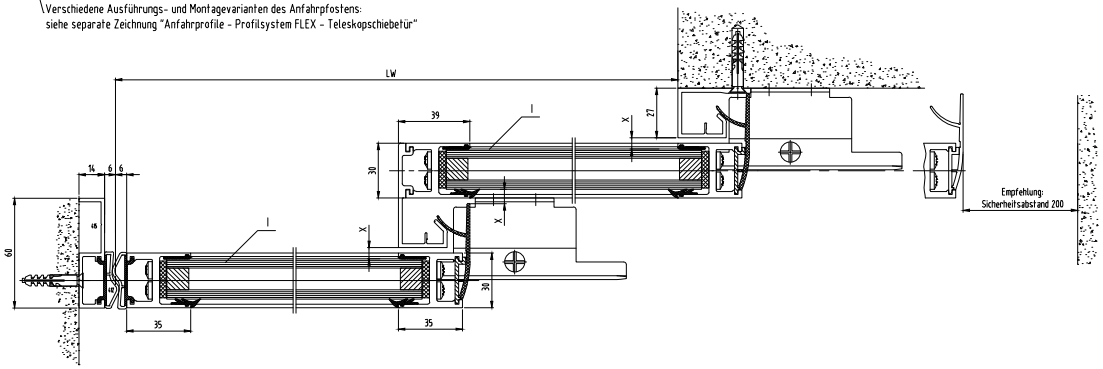

Standard / FST-2D	Gewicht
4 Teleskopflügel	4 Teleskopflügel
Standard LW 1400-4000 FST-2D LW 1400-4000	Standard 4 x 75 kg FST-2D 4 x 65 kg
B min. = 1,5 x LW + 122	

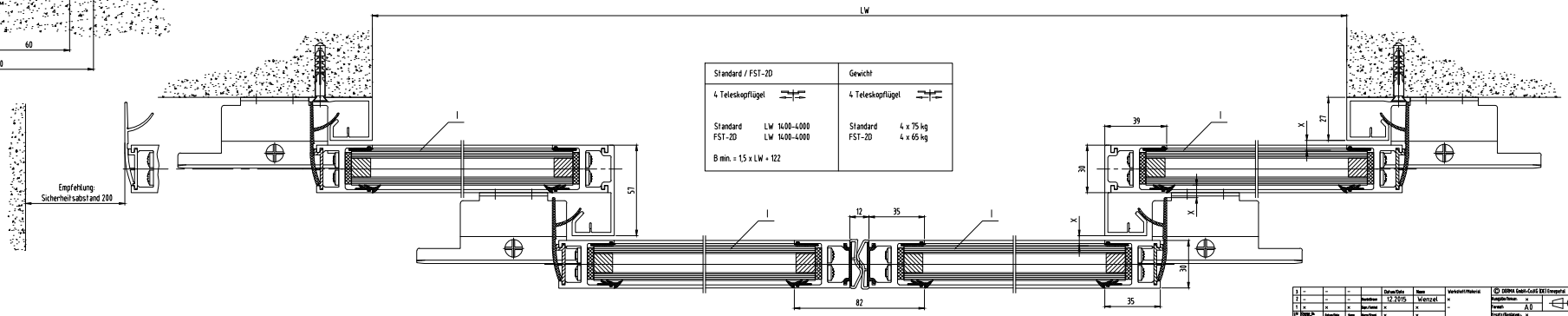

3	–	–	–		Datum/Date	Name	Werkstoff/Material	© ERMA GmbH-Co.KG Emsgestalt	
2	–	–	–	Gezeichnet	12.2015	Wenzel	x	Ausgabe/Issue x	
1	x	x	x	Geprüft/Checked	x	x	–	Format A0	
Index	Änderungen	Datum	Name	Genehmigt/Approved	x	x		Erstellt/Replicated x	

ERMA	Maßstab/Scale 1:1	ES 200 Teleskop-Schiebetuer TST FLEX Antriebshöhe 150 - 150 22 - ohne Sohlenteil - Oberflur	Datum/Date letzte Änderung	Ersetzt/Replaced	Ersetzt durch/Replaced by
	x			257522-00-6-60	1
				Ver.- 00	von - Bl.

"Vorlagen und Zeichnungen dürfen Dritten weder zugänglich gemacht noch zu Wettbewerbszwecken verwendet werden. Sie sind nach Erledigung des Auftrages unaufgefordert zurückzugeben. Es gelten ergänzend die Allgemeinen Geschäftsbedingungen der ERMA GmbH-Co.KG."