OLTRE

Life in evolution

Made in Italy

fapim®
Life in evolution

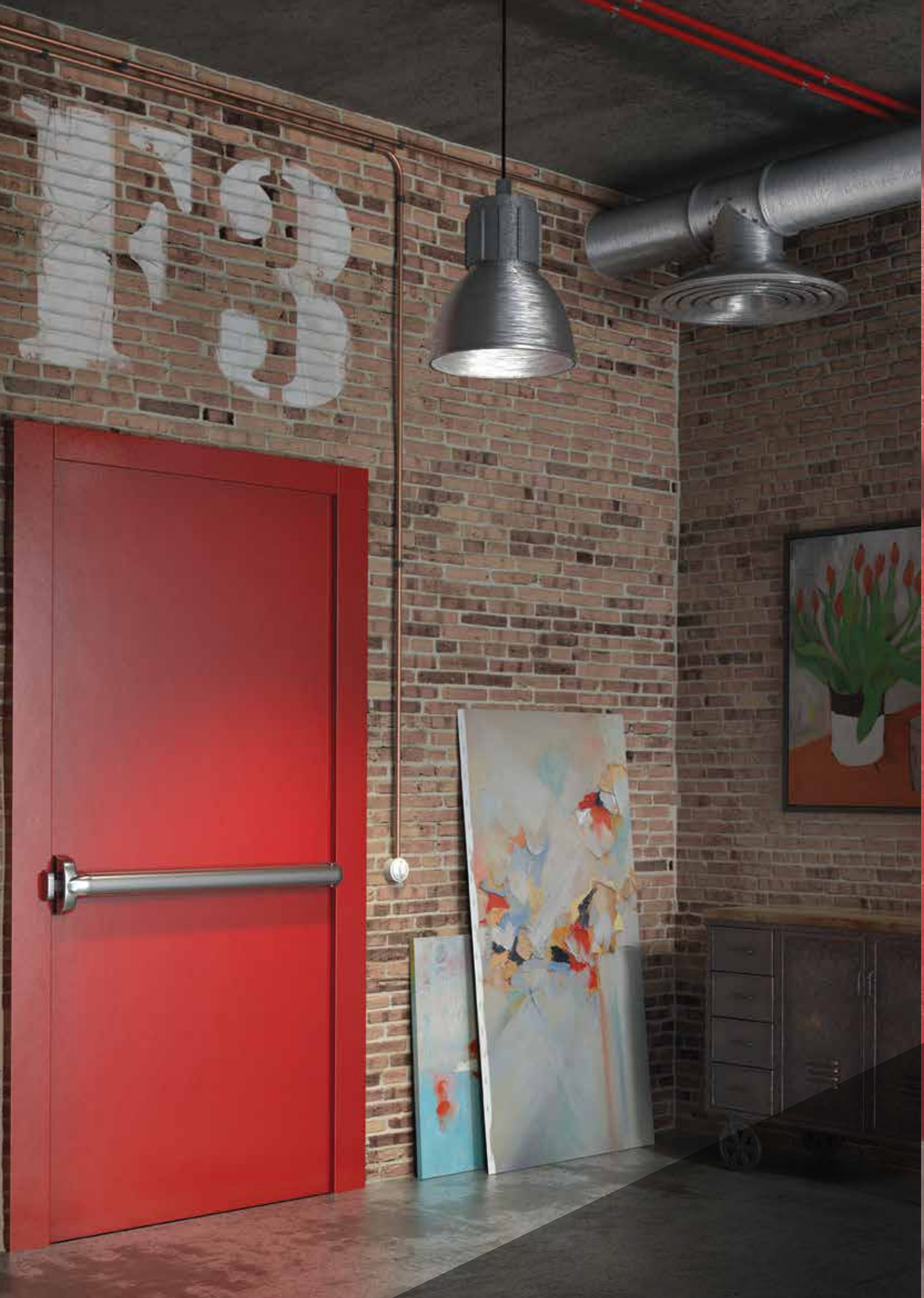
183

OLTRE

MODULAR AND REVERSIBLE
PANIC EXIT DEVICE

Made in Italy

fapim®
Life in evolution

OLTRE

Elevate prestazioni
Ottimizzazione dello stock
Design moderno
100% made in Fapim

High performances
Stock optimisation
Contemporary Design
100% made in Fapim

Hautes performances
Optimisation du stock
Design moderne
100% fabriqué par Fapim

Alto rendimiento
Optimización del stock
Design moderno
100% made in Fapim

Alto rendimento
Otimização de estoque
Design moderno
100% feito em Fapim

fapim®
Life in evolution

Scrocco
Latch bolt
Pêne
Trinco
Pestillo

Scrocco totalmente in acciaio inox Aisi 304, con elevata resistenza meccanica alla corrosione e resistenza al fuoco REI 90 di serie su tutte le versioni.

Latch bolt totally made of Aisi 304 stainless steel, with high corrosion resistance, mechanical strength and REI 90 fire resistance as standard on all versions.

Pêne en acier inox Aisi 304 à haute résistance mécanique et à la corrosion, et résistance au feu REI 90 de série sur toutes les versions.

Pestillo de acero inox Aisi 304, con elevada resistencia mecánica a la corrosión y a resistencia al fuego REI 90 de serie para todas las versiones.

Trava de aço inoxidável Aisi 304, com alta resistência mecânica à corrosão e resistência ao fogo REI 90 padrão para todas as versões.

Scrocco
Latch bolt
Pêne
Pestillo
Trinco

Il sistema di autobloccaggio, di serie sulle serrature centrali e sulle chiusure alto/basso verticali, garantisce i requisiti di sicurezza anche su porte dotate di maniglione antipanico. L'impiego di un polimero tecnico ad alte prestazioni nelle zone maggiormente sollecitate permette una sostanziale riduzione delle forze di apertura, senza pregiudicare la resistenza meccanica.

The self-locking system, available as standard on the central locks and top/bottom vertical closures, ensures compliance with the safety requirements to doors equipped with panic bolt as well. The use of a high performance engineering polymer in the areas of higher stress, allows to considerably reduce the opening force, without jeopardizing the mechanical strength.

Le système d'autoblocage, de série sur les serrures centrales et sur les fermetures haut/bas verticales, garantit les prescriptions de sécurité aussi pour les portes équipées d'antipanique. L'emploi d'un polymère technique à haute performance dans les zones les plus sollicitées, permet de réduire considérablement les forces d'ouverture, sans porter préjudice à la résistance mécanique.

El sistema de auto-bloqueo, de serie sobre las cerraduras centrales y sobre los cierres alto/bajo verticales, garantiza los requisitos de seguridad aun sobre puertas que disponen de dispositivo anti pánico. El uso de un polímero técnico de altas prestaciones en las áreas más sujetas de uso, permite una reducción importante de las fuerzas de apertura, sin perjudicar la resistencia mecánica.

O sistema de travamento automático, padrão nas travas centrais e nas travas verticais altas / baixas, garante os requisitos de segurança também nas portas que possuem um dispositivo anti-pânico. O uso de um polímero técnico de alto desempenho nas áreas mais utilizadas, permite uma redução significativa das forças de abertura, sem prejudicar a resistência mecânica.

Serrature bar
Bar locks
Serrures barre
Cerradura barra
Fechadura barra

Serrature centrali adatte per l'impiego su porte tagliafuoco, sempre equipaggiate con camma maniglia e sistema di autobloccaggio in presenza dello scrocco. Le leve di collegamento alla barra di spinta sono realizzate in alluminio pressofuso e permettono la riduzione delle forze di apertura.

Central locks suitable for use on fire-stop doors, equipped with handle cam and self-locking system with the latch-bolt. The connecting levers to the push bar are made of die-cast aluminium, to reduce the opening force.

Serrures centrales pour portes coupe-feu, équipées de came béquille et système d'autoblocage avec pêne. Les leviers de connexion à la barre de poussée sont en aluminium moulé sous pression, permettant ainsi la réduction des forces d'ouverture.

Las cerraduras centrales idóneas para usa sobre puertas corta fuego, disponen siembre de manilla y sistema de bloqueo en presencia del pestillo. Las palancas de conexión a la barra de empuje están realizadas de aluminio fundido a presión y permiten la reducción de las fuerzas de apertura.

As fechaduras centrais adequadas para uso em portas corta fogo, disponhem sempre de pujador e sistema anti bloqueio na presença da trava. As alavancas de conexão a barra são feitas de alumínio fundido e permitem a redução das forças de abertura.

Reversibilità
Reversibility
Réversibilité
Reversibilidad
Reversibilidade

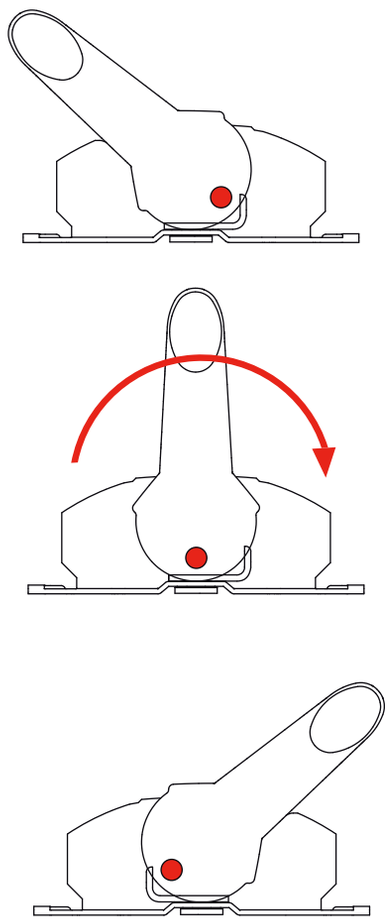

La reversibilità si ottiene in modo semplice ed immediato, tenendo premuto con un cacciavite o una chiave esagonale il pulsante a molla presente sotto la leva di azionamento e ruotando quest'ultima nella direzione opposta a quella iniziale. La serratura è così pronta per essere installata in posizione inversa a quella fornita.

Keep the spring push-button under the operating lever pressed by means of a screwdriver or a hex wrench and rotate it in the direction opposite to the initial position, to get an easy and quick reversibility.
The lock is now ready for installation in the opposite position than that initially provided.

La réversibilité est obtenue de manière simple et immédiate, en maintenant appuyé le bouton à ressort positionné sous le levier d'actionnement par un tournevis ou une clé à douille et en le tournant dans le sens inverse à la position de départ.
La serrure est ainsi prête à l'installation dans la position inversée à celle fournie.

La reversibilidad se obtiene de forma inmediata y sencilla, presionando con un destornillador o con una llave hexagonal el pulsador de muelle situado abajo de la palanca de accionamiento y rodeando está en la dirección contraria a la inicial.
La cerradura así se puede montar en la posición inversa la suministrada.

A reversibilidade é obtida imediatamente e simplesmente pressionando com uma chave de fenda ou com uma chave hexagonal o botão da mola localizado abaixo da alavanca de acionamento e rodeando-a na direção oposta à inicial.
O bloqueio pode assim ser montado na posição inversa fornecida

Serrature push
Push bar locks
Serrures push
Fechaduras push
Cerraduras push

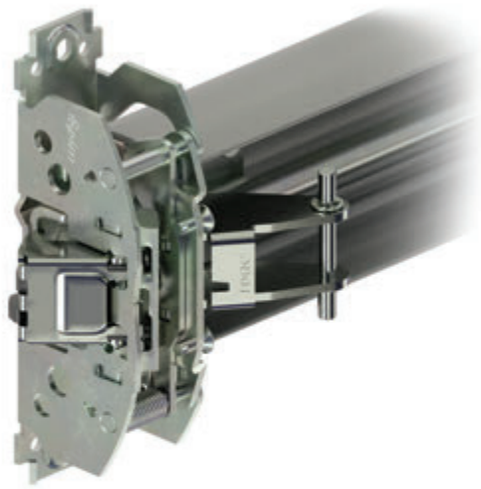

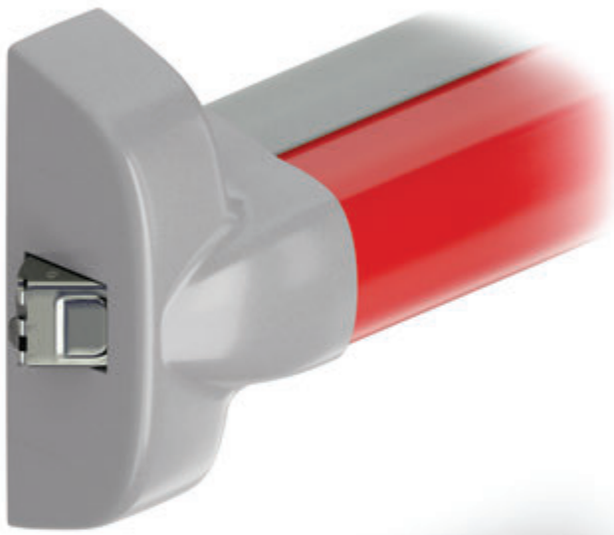

Serrature centrali adatte per l'impiego su porte tagliafuoco, sempre equipaggiate con camma maniglia e sistema di autobloccaggio in presenza dello scrocco. Dotate di un meccanismo compatto e semplificato che ha permesso un importante miglioramento nelle prestazioni. Anche il carter è stato ridotto, pur in assoluta continuità delle forme, migliorando cosi l'estetica generale ed eliminando le viti a vista.

Central locks suitable for use on fire-stop doors, equipped with handle cam and self-locking system with the latch-bolt. A compact, simplified mechanism allowed to improve performances significantly. The casing has been reduced as well, although ensuring continuity in the shape, for better aesthetic and visible screws removal.

Serrures centrales pour portes coupe-feu, équipées de came béquille et système d'autoblocage avec pêne. Elles sont équipées d'un mécanisme compacte et simplifié qui a permis d'améliorer considérablement les performances. Le carter a été également réduit, en assurant quand même la continuité des formes, en améliorant l'esthétique générale et en éliminant les vis visibles.

Cerraduras centrales para uso sobre puertas corta fuego, disponen siempre de manilla y sistema de auto bloqueo en presencia de pestillo. Disponen de un mecanismo compacto y sencillo que ha permitido mejorar las prestaciones. El cubre varilla también está reducida y en continuidad de las forma, mejorando la estética general y eliminando los tornillos en vista.

Fechaduras centrais para uso em portas corta a fogo. Eles sempre têm um pujador e um sistema de travamento automático na presença de uma trava. Tem um mecanismo compacto e simples que permitiu melhorar o desempenho. A cobertura da haste também é reduzida e em continuidade de forma, melhorando a estética geral e eliminando os parafusos à vista.

Dimensioni ridotte
Small size
Dimensions réduites
Medidas reducidas
Medidas reduzidas

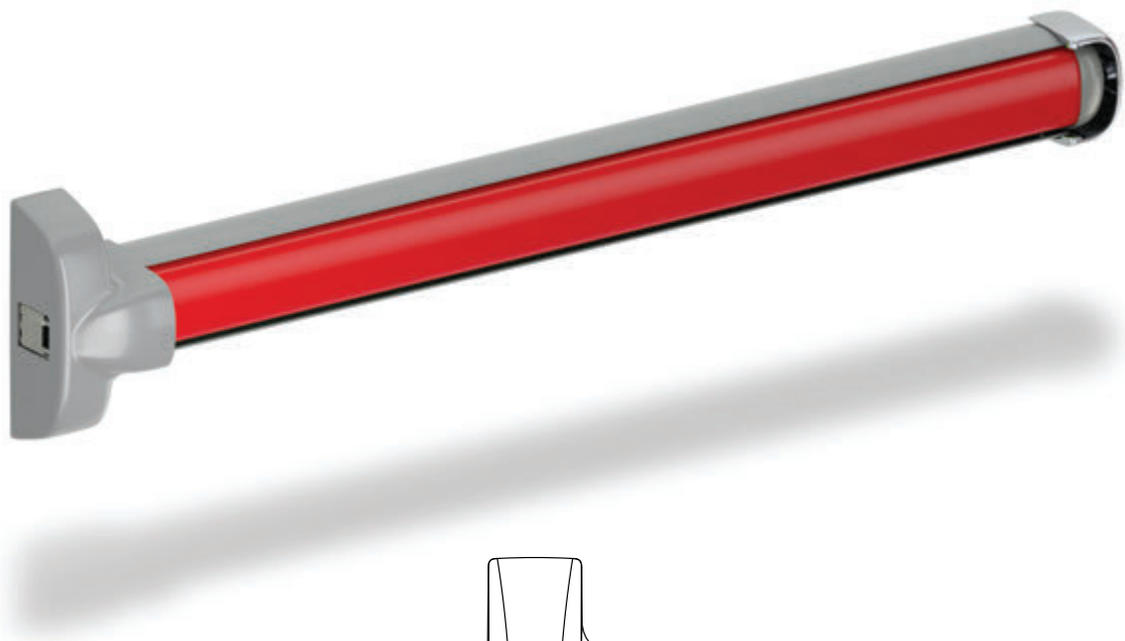

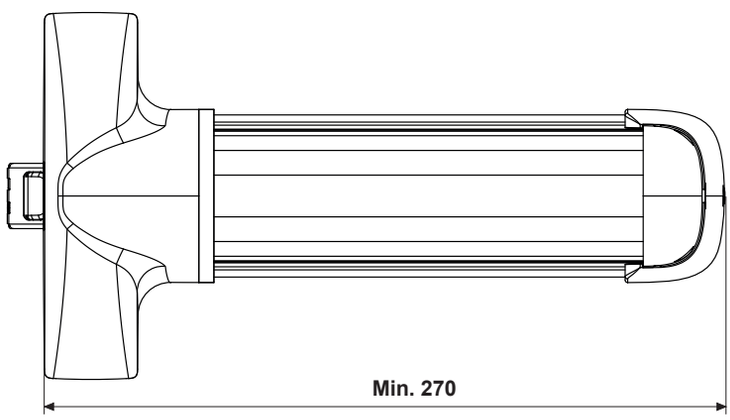

Il nuovo meccanismo interno alla barra di spinta della versione Push, semplificato e ridimensionato, garantisce un azionamento sicuro su tutta la lunghezza della barra. I carter centrale e laterale sono stati ridisegnati, in assoluta continuità delle forme, per ridurne gli ingombri ed in particolare quello laterale è stato separato in una parte fissa e l'altra mobile, aumentando la parte utile per l'azionamento e la sicurezza di utilizzo. Questa revisione è funzionale alla accorciabilità, permettendo di ridurre la lunghezza del maniglione fino a 270 mm.

The Push version's mechanism inside the push bar has been reduced and simplified to ensure safe operation on the entire length of the bar. Central and lateral casings were redesigned, in full shape continuity, to cut the overall dimensions. More specifically, the lateral casing was split in one fixed part and one movable part, thus improving both operation and safety. This revision makes trimming easier, allowing to shorten the panic bolt length up to 270 mm.

Le nouveau mécanisme à l'intérieur de la barre de poussée dans la version Push, simplifié et réduit, garantit un actionnement sûr sur toute la longueur de la barre. Le carter central et celui latéral ont été redessinés, en assurant la continuité des formes, pour réduire les dimensions et, en particulier celui latéral, a été divisé en une partie fixe et une partie mobile en augmentant ainsi la partie utile pour l'actionnement et la sécurité d'emploi. Cette révision favorise l'accourcissement, permettant de réduire la longueur de l'antipanique jusqu'à 270 mm.

El nuevo mecanismo interior de la barra de empuje de la versión Push, más sencillo y más pequeño, garantiza de accionar sobre toda la longitud de la barra. Los cubre varillas central y lateral se han modificado en absoluta continuidad de las formas, para reducir las medidas en particular el cubre varilla lateral ha sido separado en una parte fija y una móvil, aumentando la parte útil para accionar, así como la seguridad de uso. Esta modifica ha permitido reducir la longitud de dispositivo hasta 270 mm.

O novo mecanismo interno da barra de empurrar da versão Push, mais simples e menor, garante a unidade ao longo de todo o comprimento da barra. As coberturas centrais e hastes laterais foram modificadas em continuidade absoluta das formas, para reduzir as medidas. Em particular a cobertura da haste lateral foi separada em uma parte fixa e uma móvel, aumentando a parte útil para operar, assim como a segurança de uso. Esta modificação permitiu reduzir o comprimento do dispositivo até 270 mm.

Fermo a giorno
Dogging device
Dispositif jour/nuit
Control de apertura
Controle de abertura

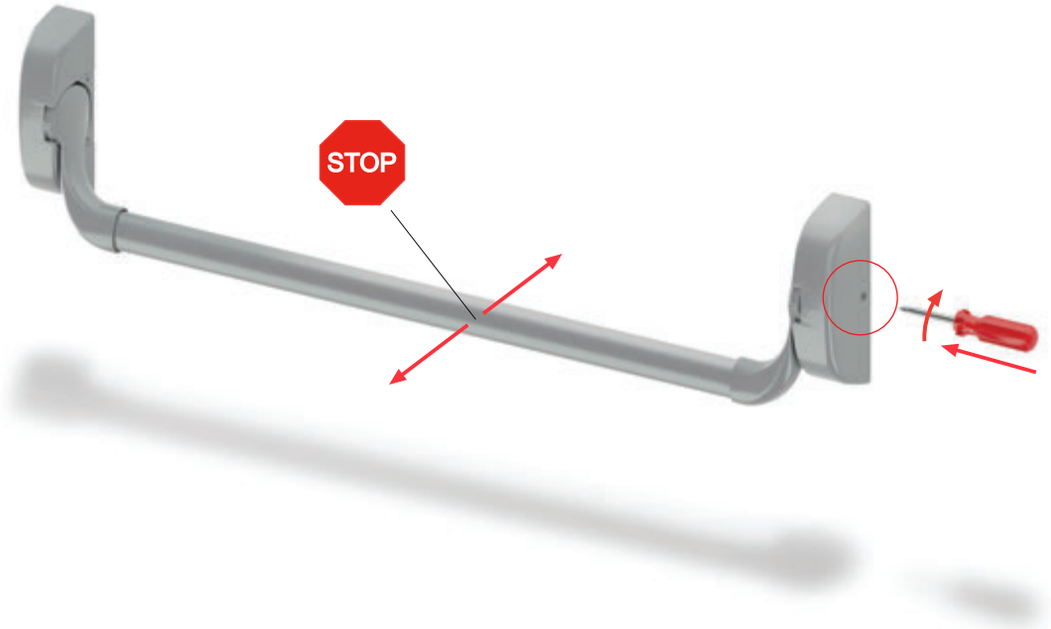

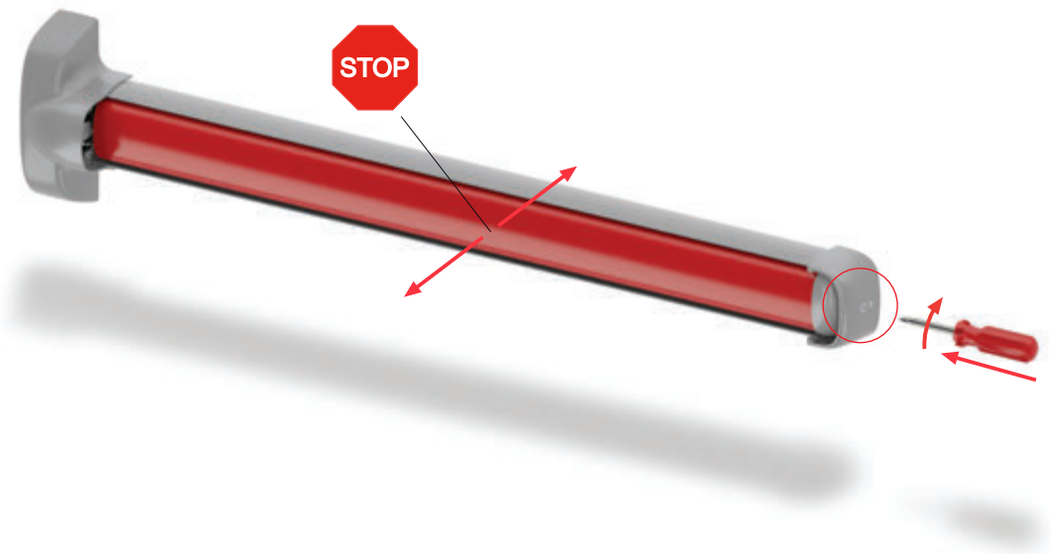

Tutte le versioni disponibili possono essere dotate di fermo a giorno. Nella versione Bar il fermo a giorno è disponibile smontato in confezione, per la versione Push è disponibile un articolo aggiuntivo opzionale.

All versions can be equipped with dogging device. The dogging device of the Bar version is provided unassembled in the box. The one of the Push version is an optionally available item.

Toutes les versions peuvent être équipées de ce dispositif. Dans la version Bar le dispositif jour/nuit est fourni désassemblé dans l'emballage, alors que dans la version Push un article supplémentaire optionnel est disponible.

Todas las versiones disponibles disponen de control de apertura. En la versión Bar, el control de apertura está disponible, desmontado dentro la caja, para la versión Push está disponible un artículo suplementario opcional.

Todas as versões disponíveis possuem controle de abertura. Na versão Bar, o controle de abertura está disponível, desmontado dentro da caixa. Um artigo suplementar opcional está disponível para a versão Push.

Chiusure alto/basso
Top/bottom closures
Fermetures haut/bas
Cierres alto/bajo
Fechamentos altos/baixos

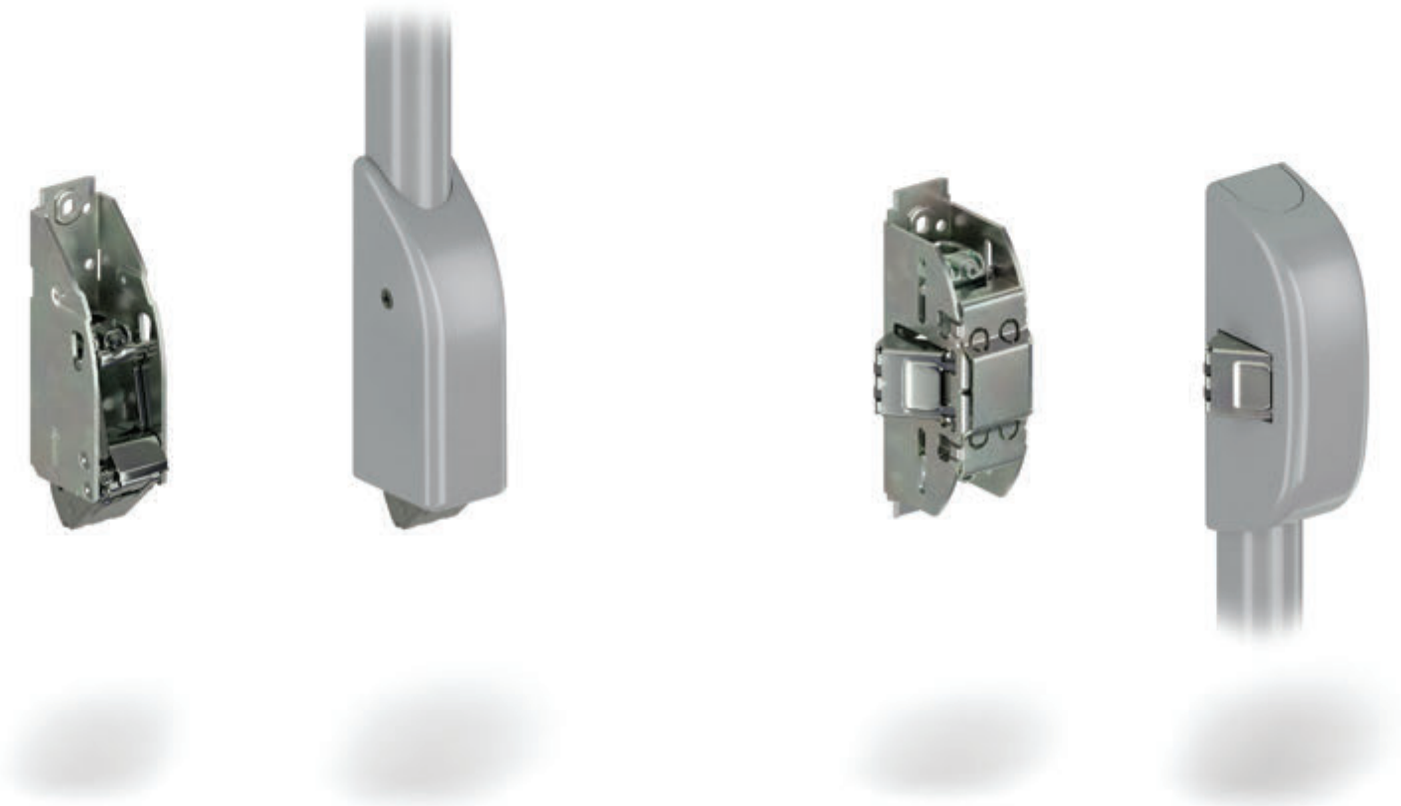

Chiusure alto/basso adatte per l'impiego su porte tagliafuoco. Quelle verticali sono dotate di sistema di autobloccaggio di serie, quelle laterali possono essere utilizzate anche in posizione intermedia per eventuali chiusure multiple.

Top/bottom closures suitable for use on fire-stop doors. The vertical ones are equipped with self-locking system provided as standard; the lateral ones can be used in an intermediate position in the event of multiple closures.

Fermetures haut/bas pour portes coupe-feu. Les fermetures verticales sont équipées de système d'autoblocage de série, celles latérales peuvent être utilisées dans une position intermédiaire en cas de fermetures multiples.

Cierres alto/bajo idóneas para usar sobre puertas corta humo. Los verticales, disponen de sistema de auto bloqueo de serie, los laterales, se pueden usar aun en la posición intermedia para posibles cierres múltiplos.

Fechamentos altos/baixos adequados para uso em portas contra o fumo. Os verticais têm um sistema de travamento automático como padrão, os laterais também podem ser usados na posição intermediária para possíveis fechamentos múltiplos.

Comando esterno
Outside access drive
Manœuvre extérieure
Mando exterior
Controle externo

Nuovo comando esterno, caratterizzato da un'estetica rinnovata in sintonia con la linea Olimpo e dimensioni ridotte per sposarsi alla perfezione con un design più moderno. Disponibile con e senza cilindro, in due versioni, standard oppure con cilindro sostituibile a comando esterno già installato.

New outside access drive aesthetically combining with the Olimpo line; its smaller size makes it suited for contemporary design. It is available with or without cylinder, in both standard version, or with cylinder replaceable with the drive already installed.

Nouvelle manœuvre extérieure renouvelée esthétiquement en harmonie avec la ligne Olimpo et aux dimensions réduites pour aller parfaitement avec un design plus moderne. Elle est disponible avec et sans cylindre, en deux versions, standard ou avec cylindre remplaçable avec la manœuvre extérieure déjà installée.

Mando exterior nuevo con estética renovada en sintonía con la línea Olimpo y medidas reducidas para un design más moderno. Disponible con y sin cilindro, en dos versiones, estándar o con cilindro sustituible con el mando ya montado.

Novo controlo exterior com estética renovada em linha com a linha Olimpo e pequenas medidas para um design mais moderno. Disponível com e sem cilindro, em duas versões, padrão ou com cilindro substituível com o botão já montado.

Comando esterno elettrico
Electrical outside access drive
Manœuvre extérieure électrique
Mando exterior eléctrico
Controle elétrico externo

Nuovo comando esterno elettrico. Si applica al posto del tradizionale comando meccanico. La maniglia viene abilitata elettricamente da un pulsante o da un sistema di controllo-accessi oppure meccanicamente tramite l'azionamento del cilindro. E' dotata di fermo a giorno elettronico, di temporizzatore e di un led di segnalazione dello stato di abilitazione della maniglia.

New electrical outside access drive. It replaces the traditional mechanical drive. The handle is electrically operated through either push button, access control system, or cylinder actuation. It is equipped with electronic dogging device, timer and with a LED signal indicating the actuation of the handle.

Nouvelle manœuvre extérieure électrique qui remplace la manœuvre mécanique traditionnelle. La béquille est actionnée électriquement à l'aide d'un poussoir, ou d'un système de contrôle d'accès, ou encore mécaniquement par l'actionnement du cylindre. Elle est douée de dispositif jour/nuit électronique, de temporisateur et d'un LED pour signaler l'état d'actionnement de la béquille.

Nuevo mando exterior eléctrico. Se aplica en lugar del tradicional mando mecánico. La manilla se acciona eléctricamente por medio de un pulsador o de un sistema de control de entrada, o aun mecánicamente accionando el cilindro. Dispone de control de apertura electrónico, temporizador y de un led indicación de estado de habilitación de la manilla.

Novo controle externo elétrico. É aplicado em vez do tradicional controle mecânico. O manípulo é operado eletricamente por meio de um botão de pressão ou de um sistema de controle de entrada, ou também mecanicamente pelo acionamento do cilindro. Possui controle de abertura eletrônica, temporizador e uma indicação de led do status da habilitação do pujador.

Certificazioni
Certifications
Certifications
Certificaciones
Certificações

OLTRE è stato testato secondo le Norma UNI EN 1363-1:2012 / UNI EN 1634-1:2014. Il test al fuoco è stato superato ottenendo la classe di resistenza REI 90.

OLTRE was tested according to UNI EN 1363-1:2012 / UNI EN 1634-1:2014 standard. The fire test was passed, and it was assigned the REI 90 class of resistance.

OLTRE a été essayé selon la norme UNI EN 1363-1:2012 / UNI EN 1634-1:2014. L'essai au feu a été passé en obtenant la classe de résistance REI 90

OLTRE ha sido ensayado según la Norma UNI EN 1363-1:2012 / UNI EN 1634-1:2014. El ensayo al fuego ha sido superado, pudiendo obtener la clase de resistencia REI 90.

O OLTRE foi testado de acordo com a Norma UNI EN 1363-1: 2012 / UNI EN 1634-1: 2014. O teste de fogo foi aprovado e a classe de resistência REI 90 pode ser obtida.

Confezionamento
Packaging
Conditionnement
Embalaje
Embalagem

Migliori prestazioni, maggiore sicurezza, funzioni disponibili tutte di serie, maggiore completezza di gamma sono state ottenute con una contemporanea e significativa riduzione del numero di articoli per l'ottimizzazione degli stock.

Better performances, higher safety, all functions provided as standard, greater completeness of the range, were obtained along with a simultaneous and significant reduction of the number of items required, for the optimization of the stock.

Meilleures performances, meilleure sécurité, toutes les fonctions disponibles de série, gamme plus complète, ont été obtenues avec une contemporaine et considérable réduction du nombre des articles pour l'optimisation des stocks.

Mejor rendimiento, mayor seguridad, funciones disponibles de serie, exhaustividad de la gama se han obtenido juntos a una reducción de la cantidad de artículos para optimizar los stocks.

Melhor desempenho, maior segurança, funções disponíveis como padrão, exaustividade da gama foram obtidas juntamente com uma redução no número de pezas para otimizar estoques.

OLTRE

MODULAR AND REVERSIBLE
PANIC EXIT DEVICE

fapim®

Life in evolution

OLTRE

BAR OPERATED PANIC BOLT

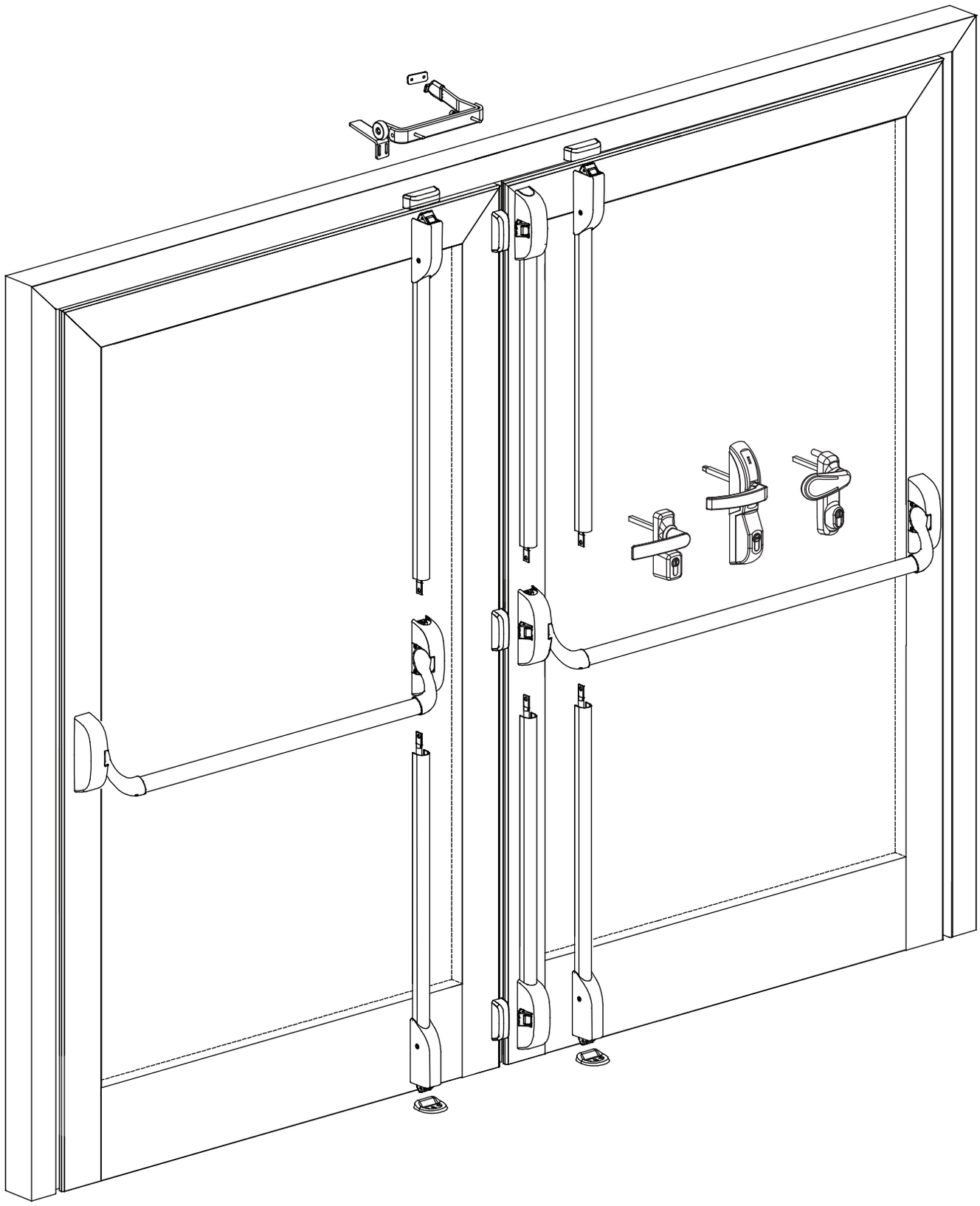

CE 0497

EN1125:2008
CPR/5922

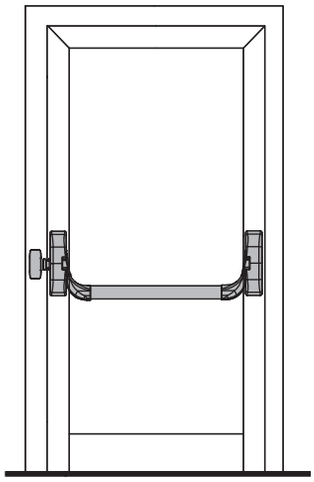

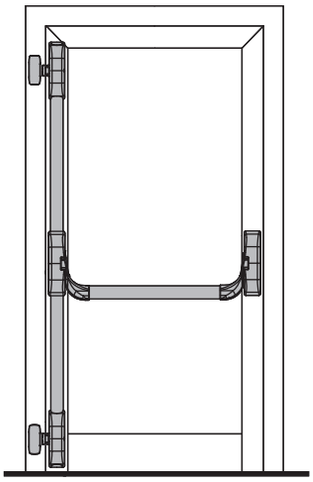

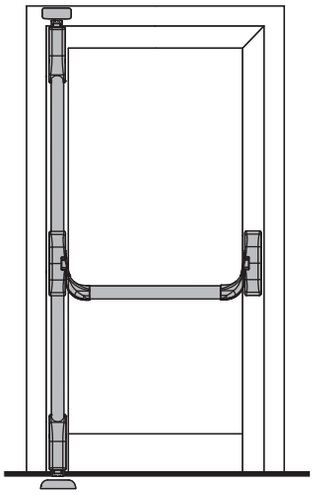

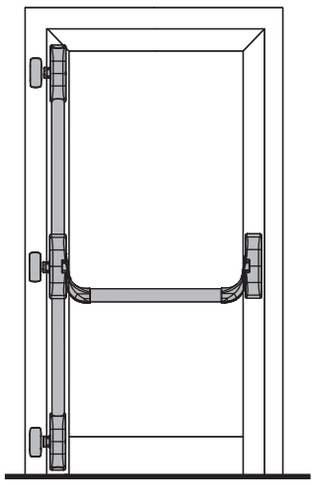

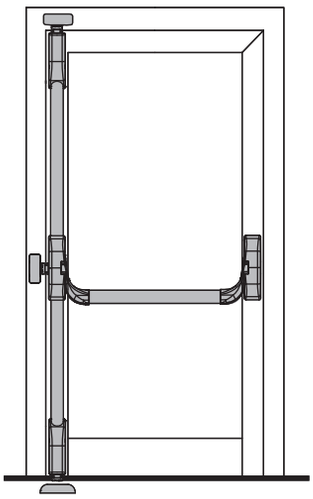

OLTRE

BAR OPERATED PANIC BOLT

8016

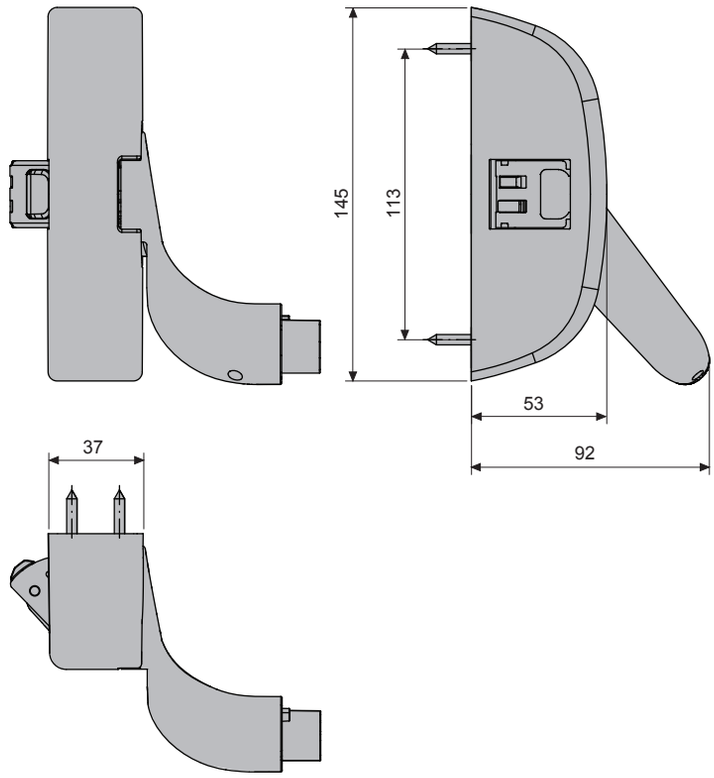

8016		10

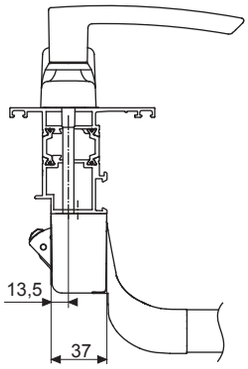

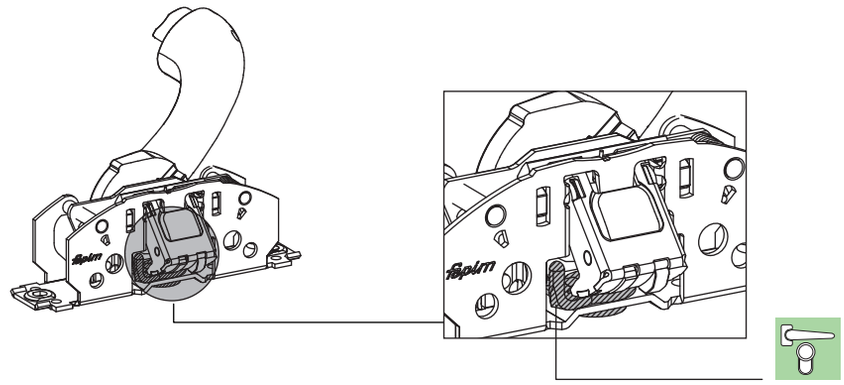

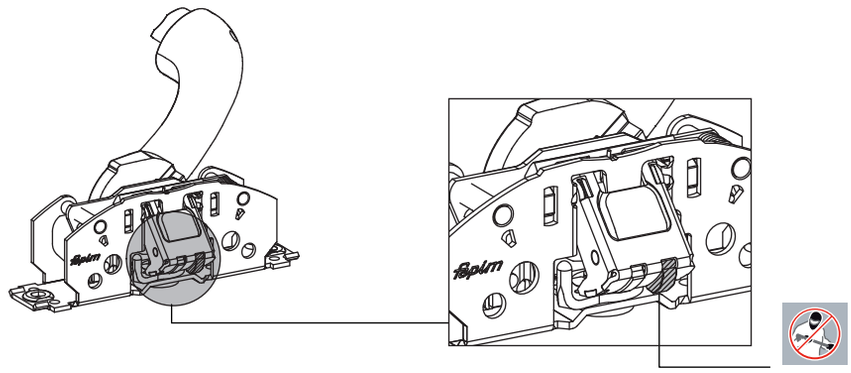

8023

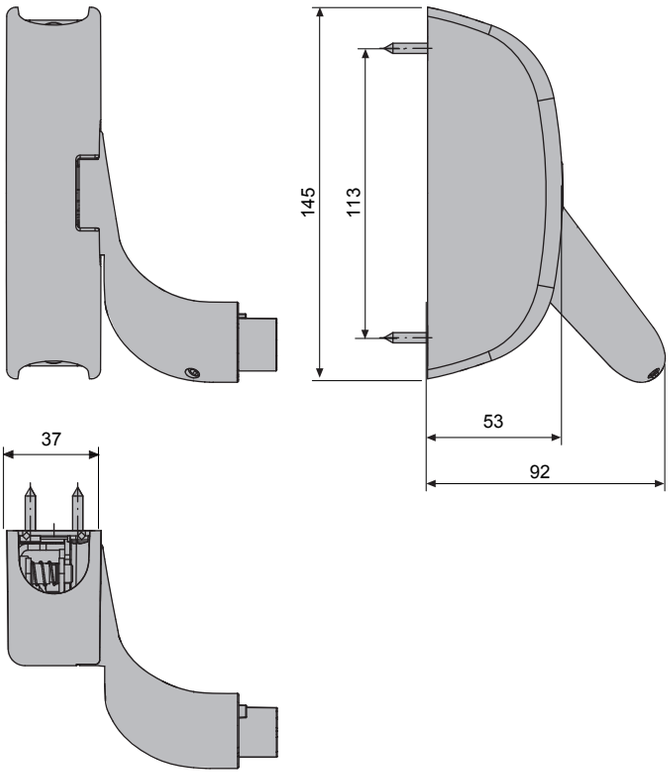

8023		10

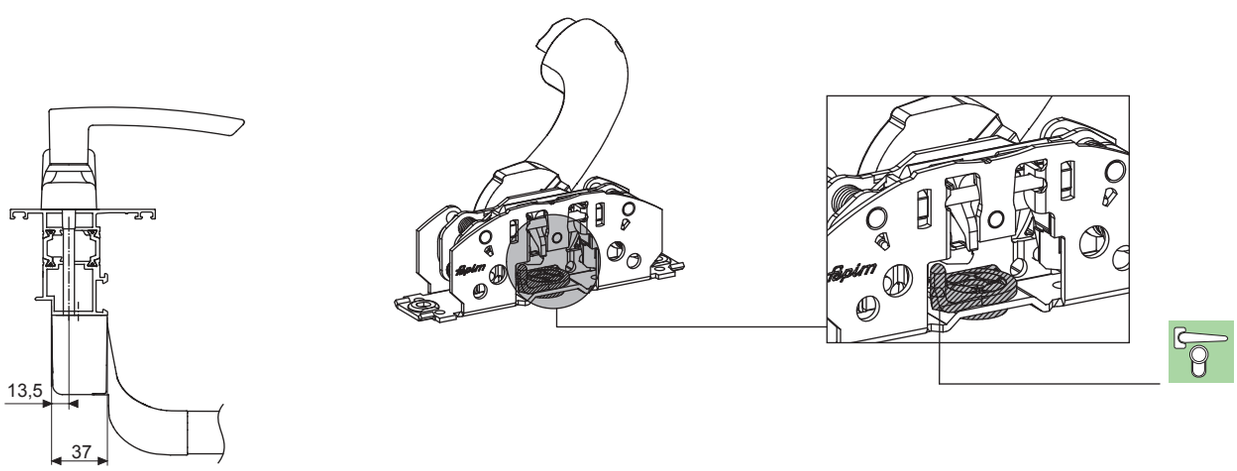

OLTRE

BAR OPERATED PANIC BOLT

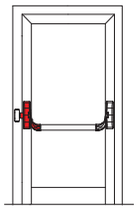 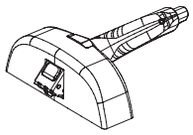	8016	●	●			●	●	10
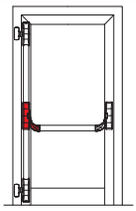 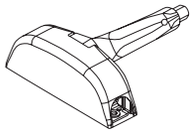	8023	●				●	●	10
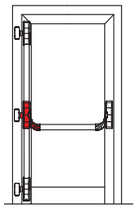 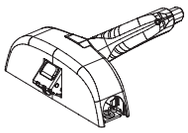	8036	●	●			●	●	10
	8039A					●	●	10
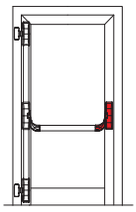 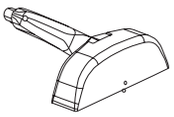	8041			●		●	●	10
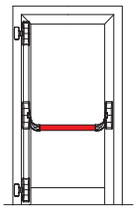 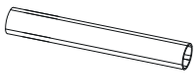	8101					●	●	10
	8106							
	8111							
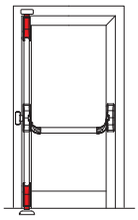 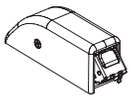	8416		●			●	●	10

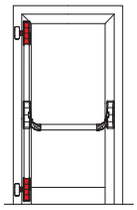 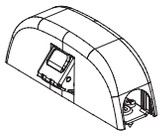	8436				●	●	10
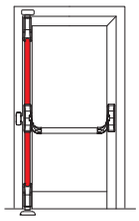 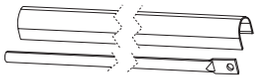	8451				●	●	10
	8453						
	8455						
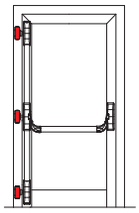	8500A				●		10
	8503A				●		10
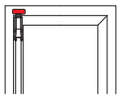	8504FA				●	●	10
	8505A				●		10
	8520 8520A 8521 8521A			●	●		1
	8525A				●		10
	8526A				●		10
	8527A				●		10
	8529A				●		10
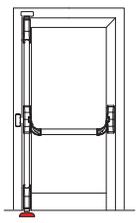	8540XA				●	●	10
	8542XA				●	●	10

8036

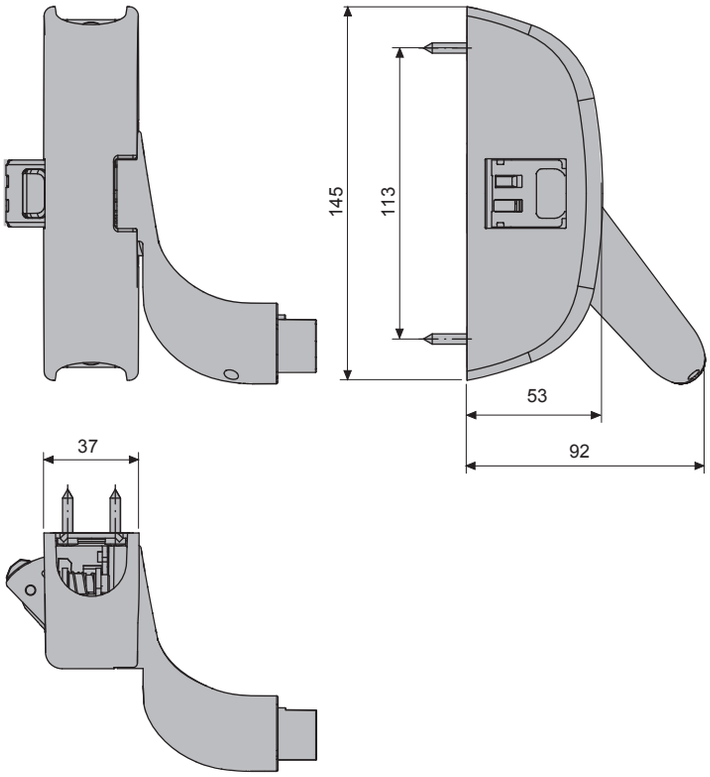

8036		10

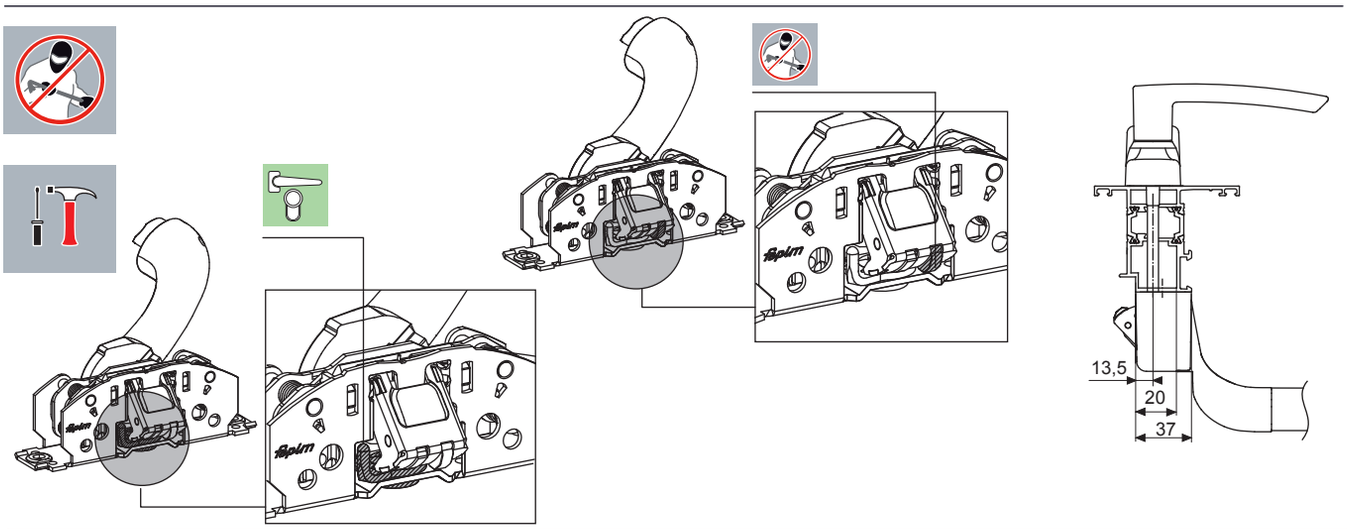

8039A

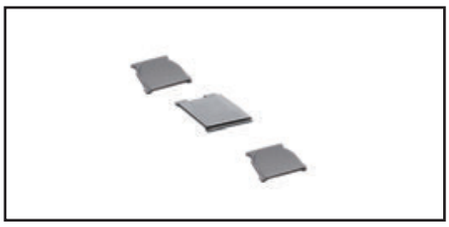

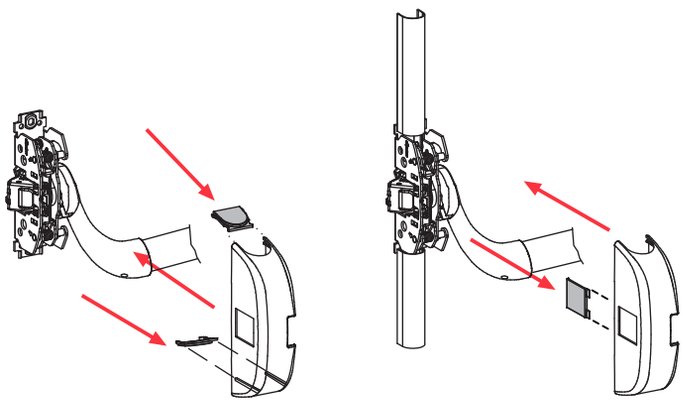

8039A		10

8041

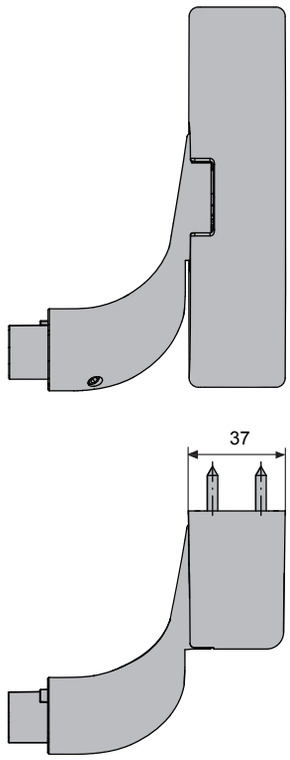

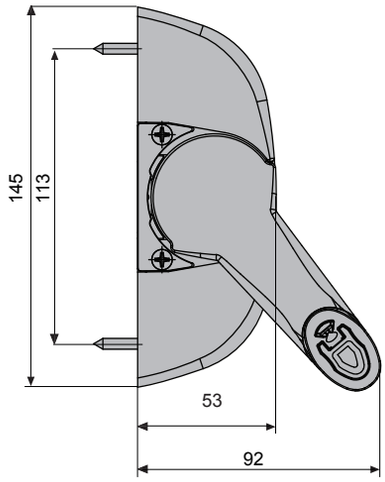

8041		10

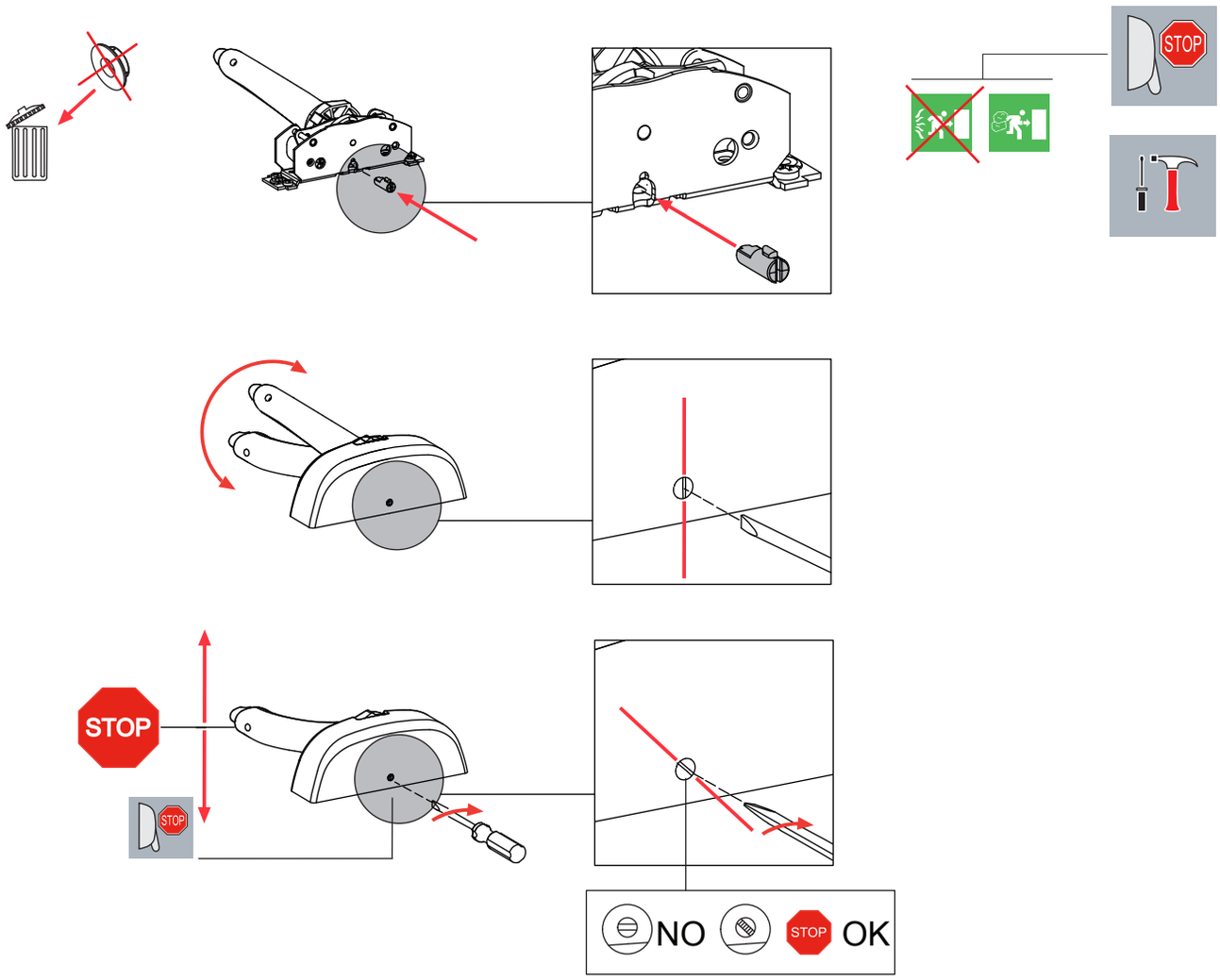

OLTRE

BAR OPERATED PANIC BOLT

8101
8106
8111

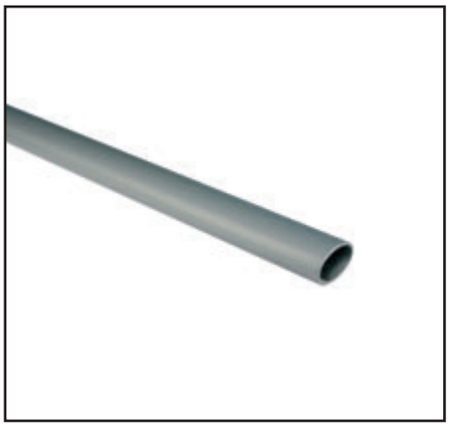

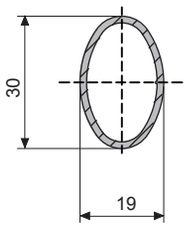

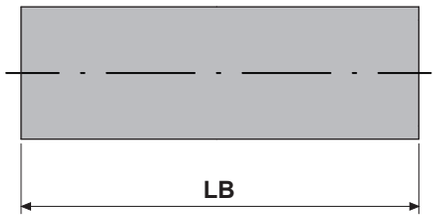

	L	LB		
8101	1000	830		10
8106	1300	1130		10
8111	1500	1330		10

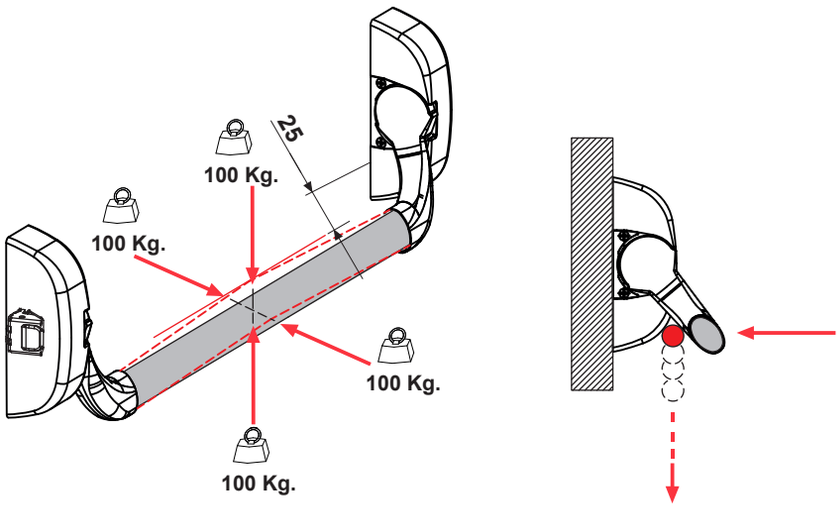

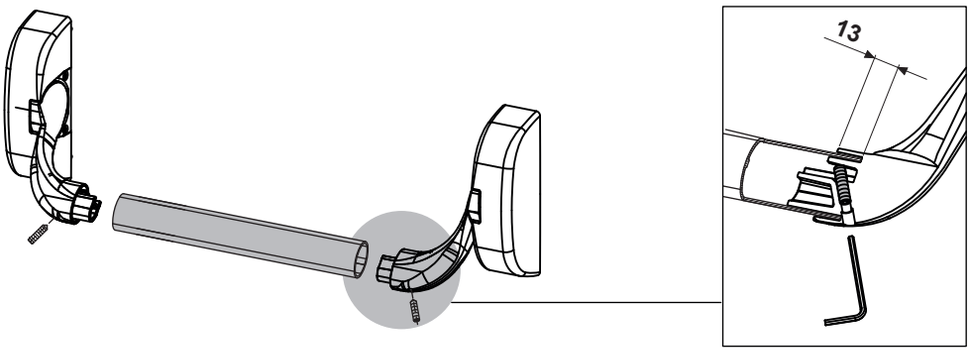

8170A

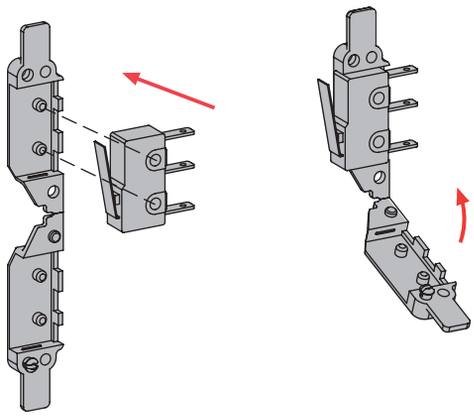

8170A	125-250 V.c.a.	10

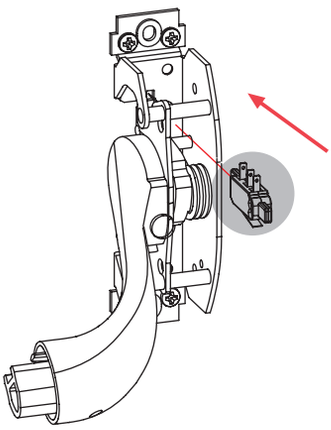

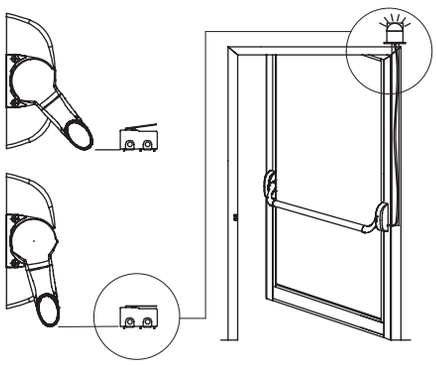

OLTRE

PUSH BAR OPERATED PANIC BOLT

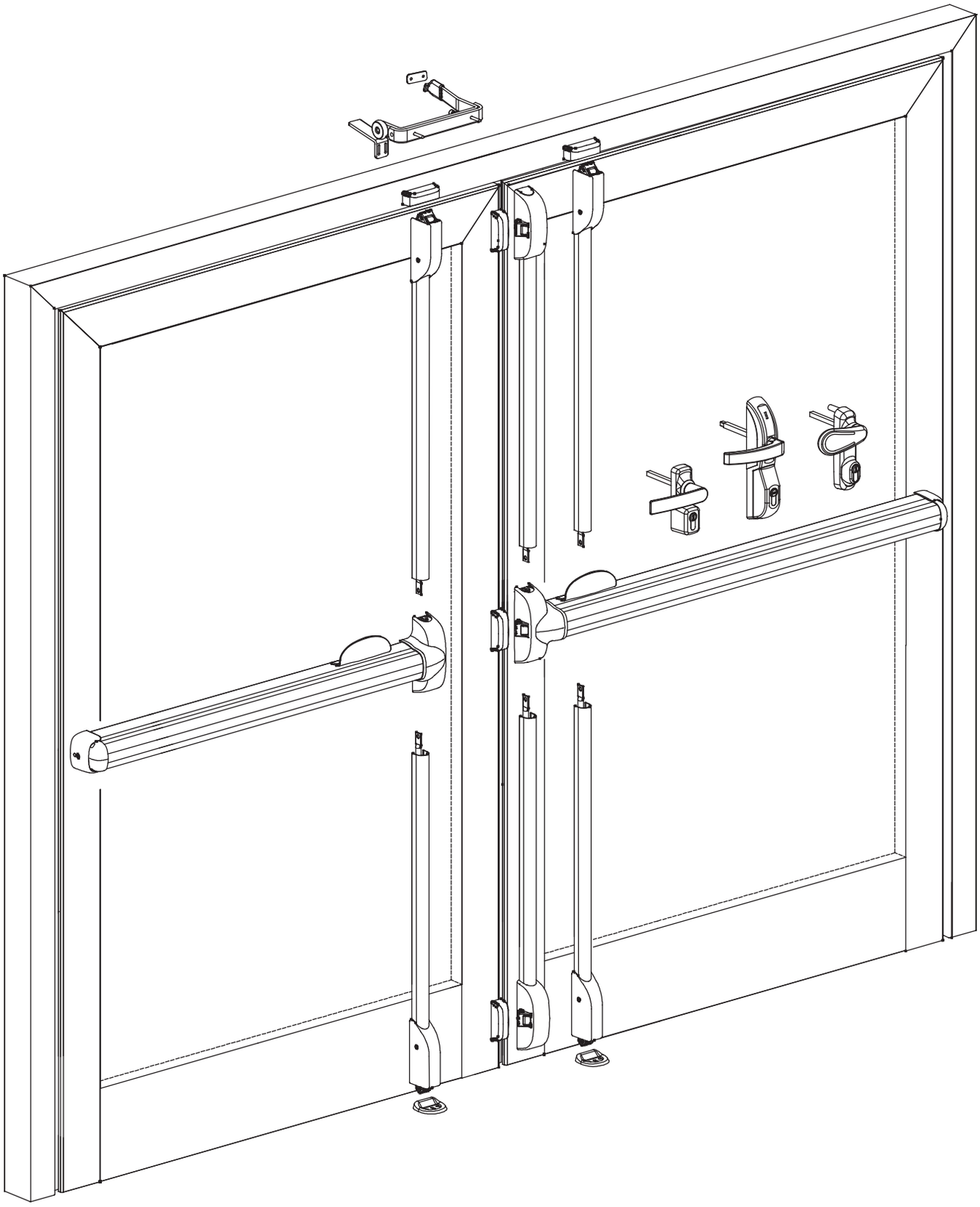

CE 0497

EN1125:2008
CPR/5923

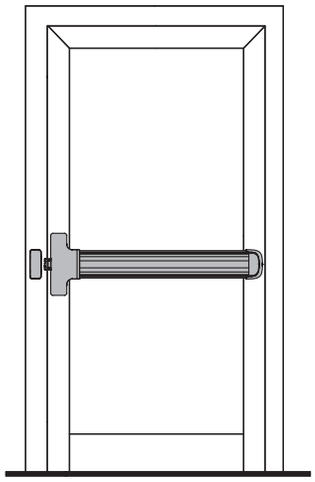

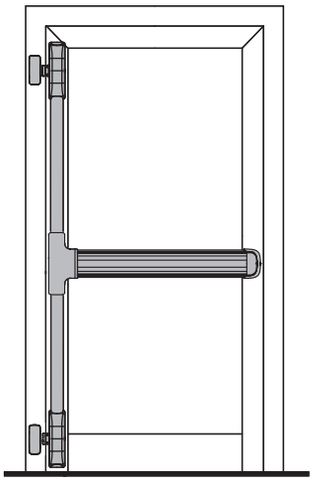

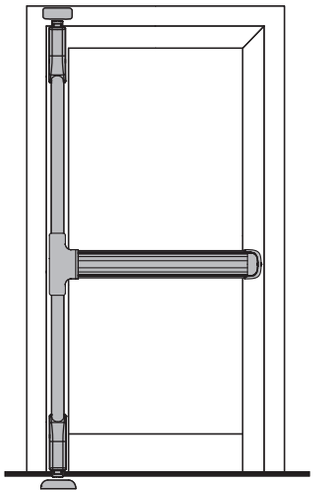

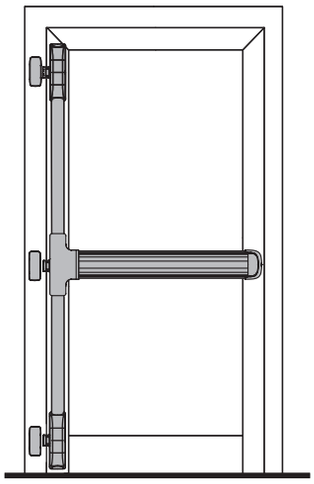

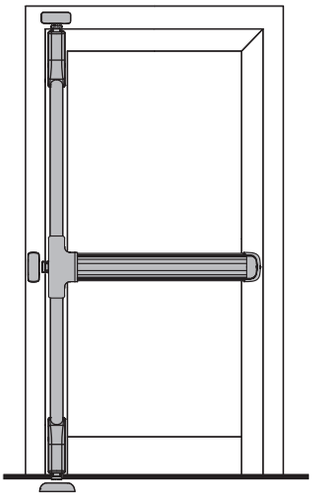

OLTRE

PUSH BAR OPERATED PANIC BOLT

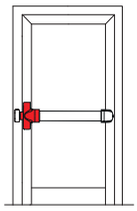 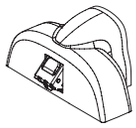	8216	●	●			●	●	10
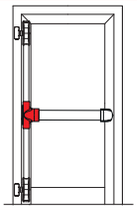 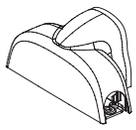	8223	●				●	●	10
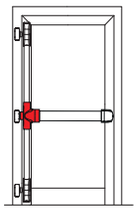 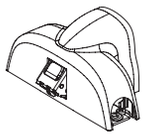	8236	●	●			●	●	10
	8039A					●	●	10
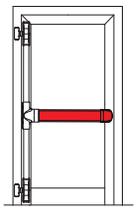 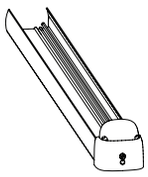	8241							
	8243					●	●	10
	8246							
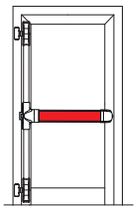 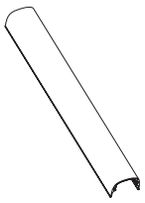	8261							
	8263					●	●	10
	8266							
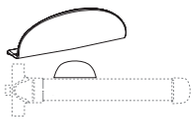	8280A					●	●	10
	8250A			●		●		10
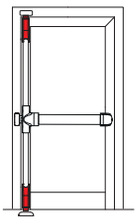 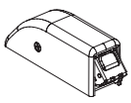	8416		●			●	●	10

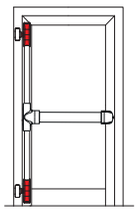	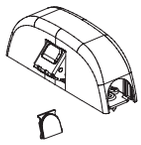	8436				●	●	10
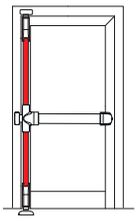	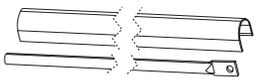	8451				●	●	10
		8453						
	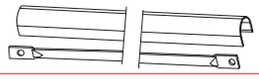	8455						
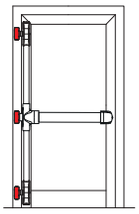		8500A				●		10
		8503A				●		10
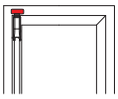		8504FA				●	●	10
		8505A				●		10
		8520			●	●		1
		8520A						
		8521						
		8521A						
		8525A				●		10
		8526A				●		10
		8527A				●		10
		8529A				●		10
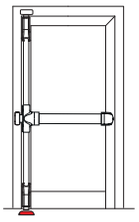		8540XA				●	●	10
		8542XA				●	●	10

OLTRE

PUSH BAR OPERATED PANIC BOLT

8216

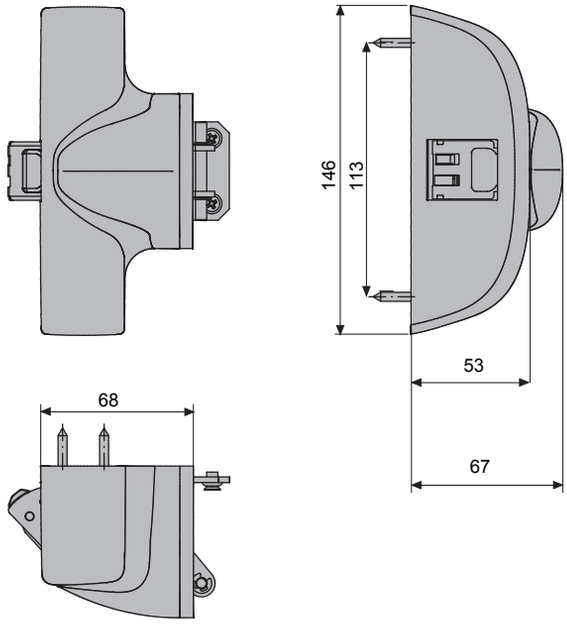

8216		10

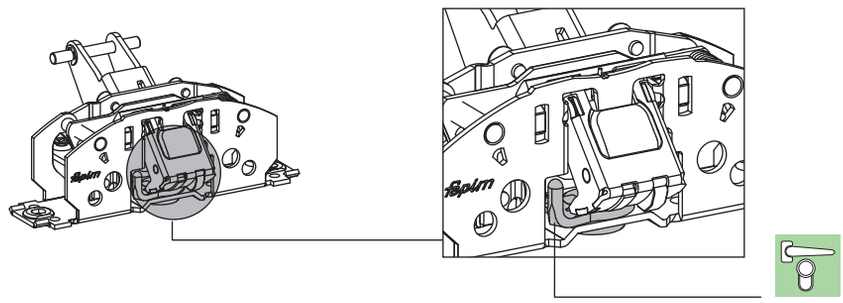

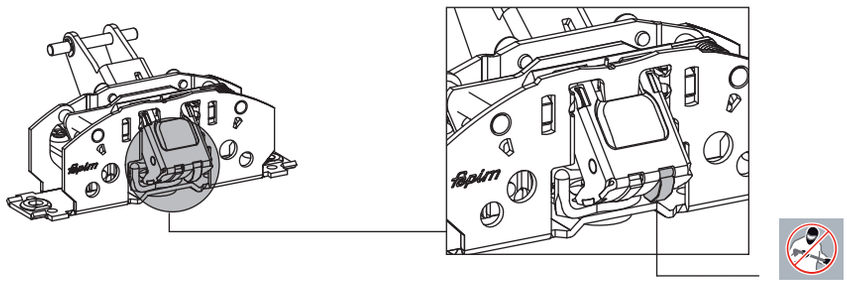

8223

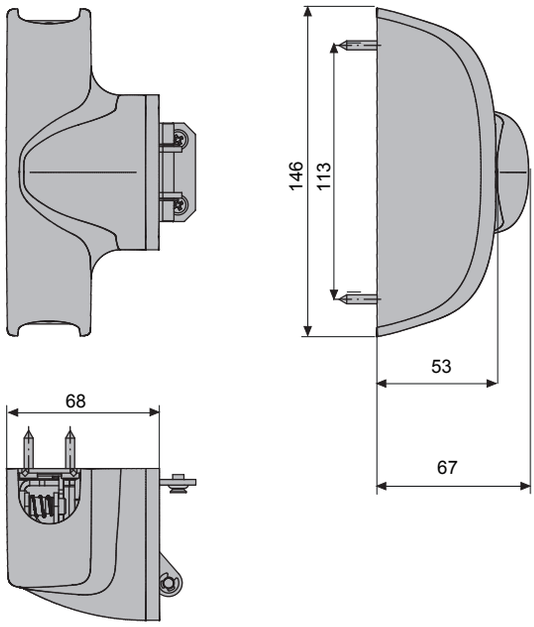

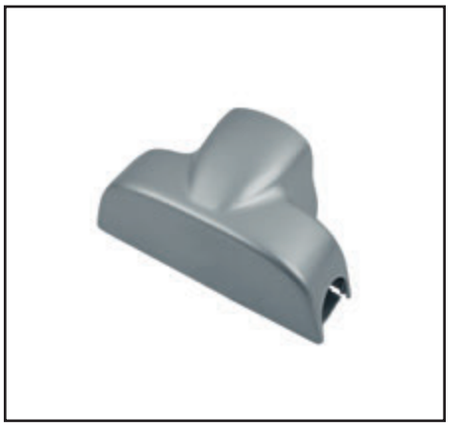

8223		10

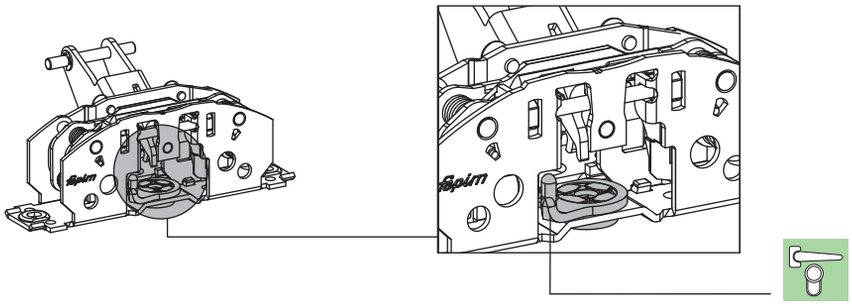

8236

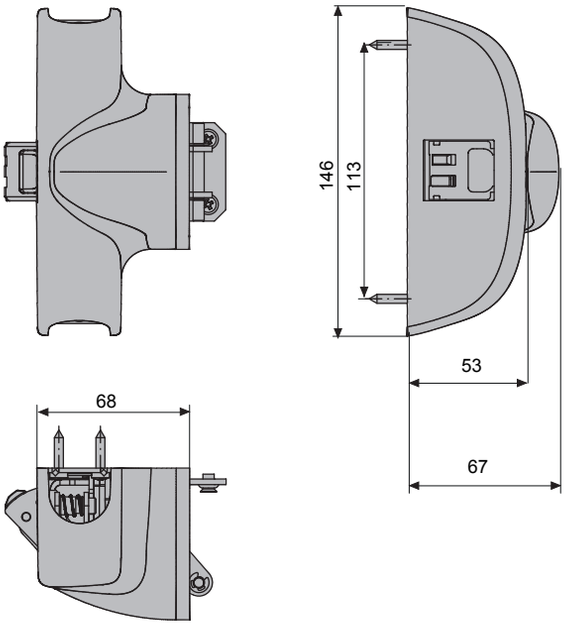

8236		10

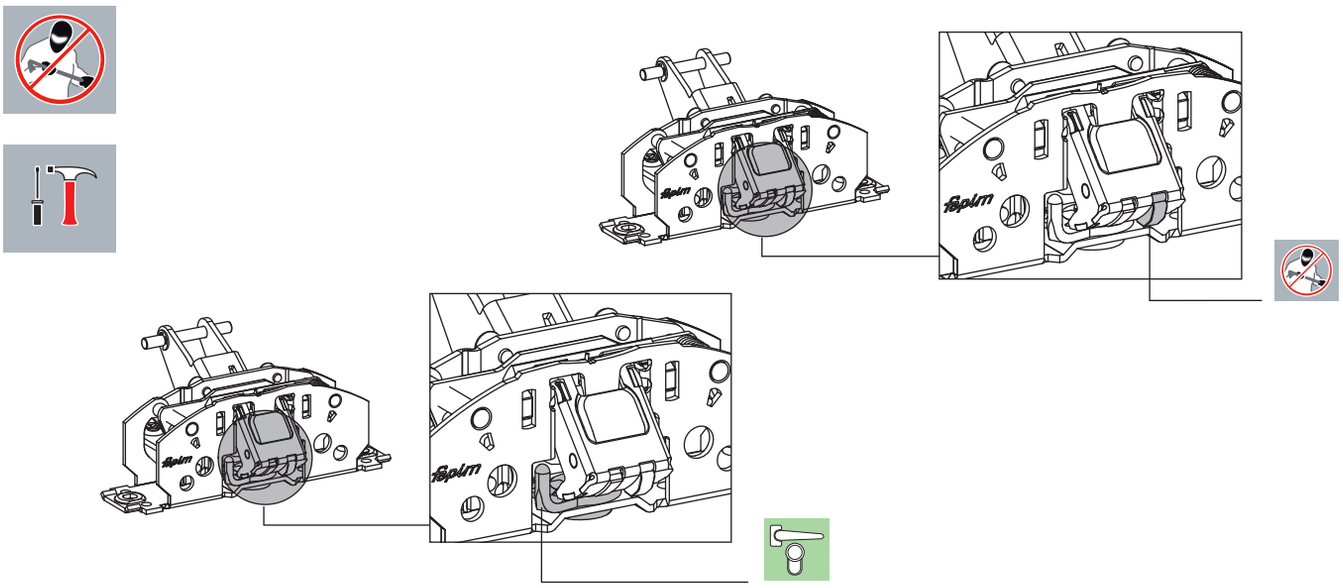

8039A

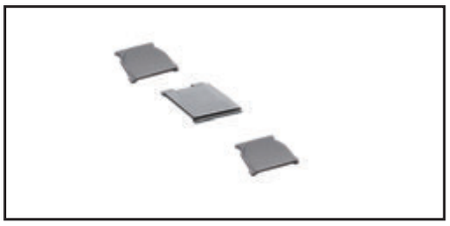

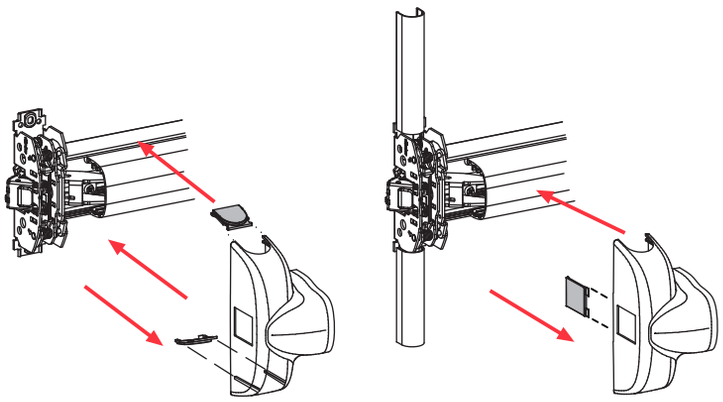

8039A		10

8241
8243
8246

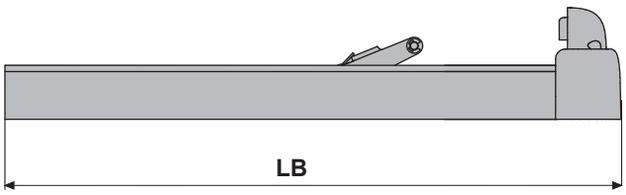

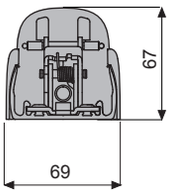

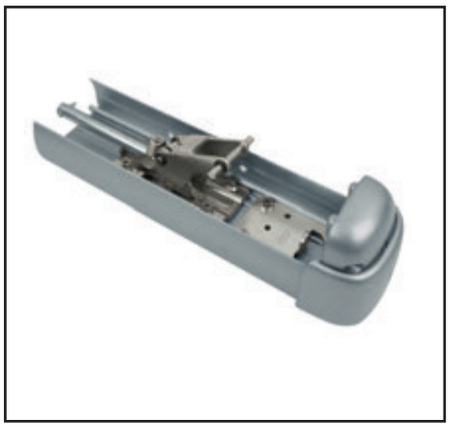

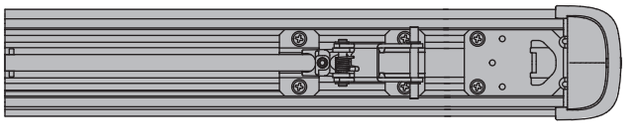

		L	LB	
8241		1000	952	10
8243		1300	1252	10
8246		1500	1452	10

8261
8263
8266

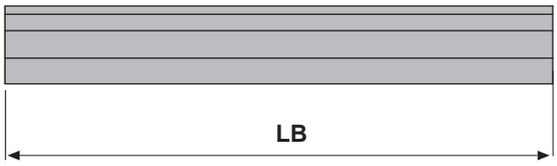

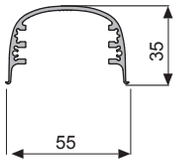

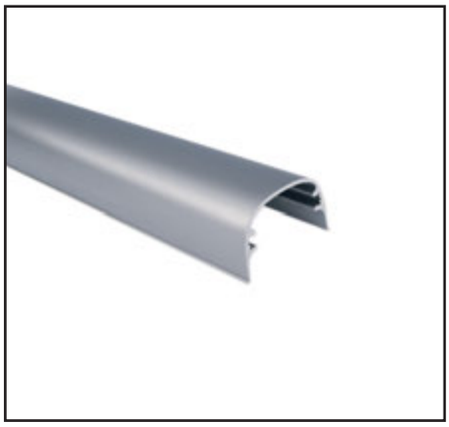

		L	LB	
8261		1000	994	10
8263		1300	1194	10
8266		1500	1394	10

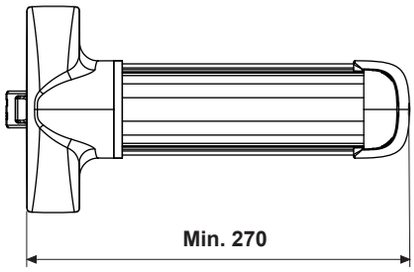

8250A

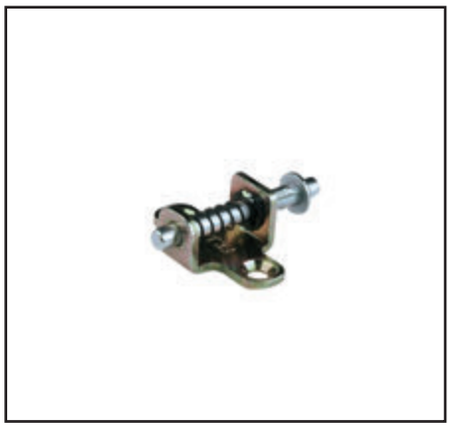

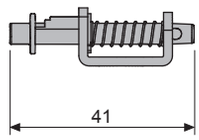

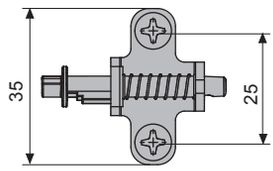

8250A		10

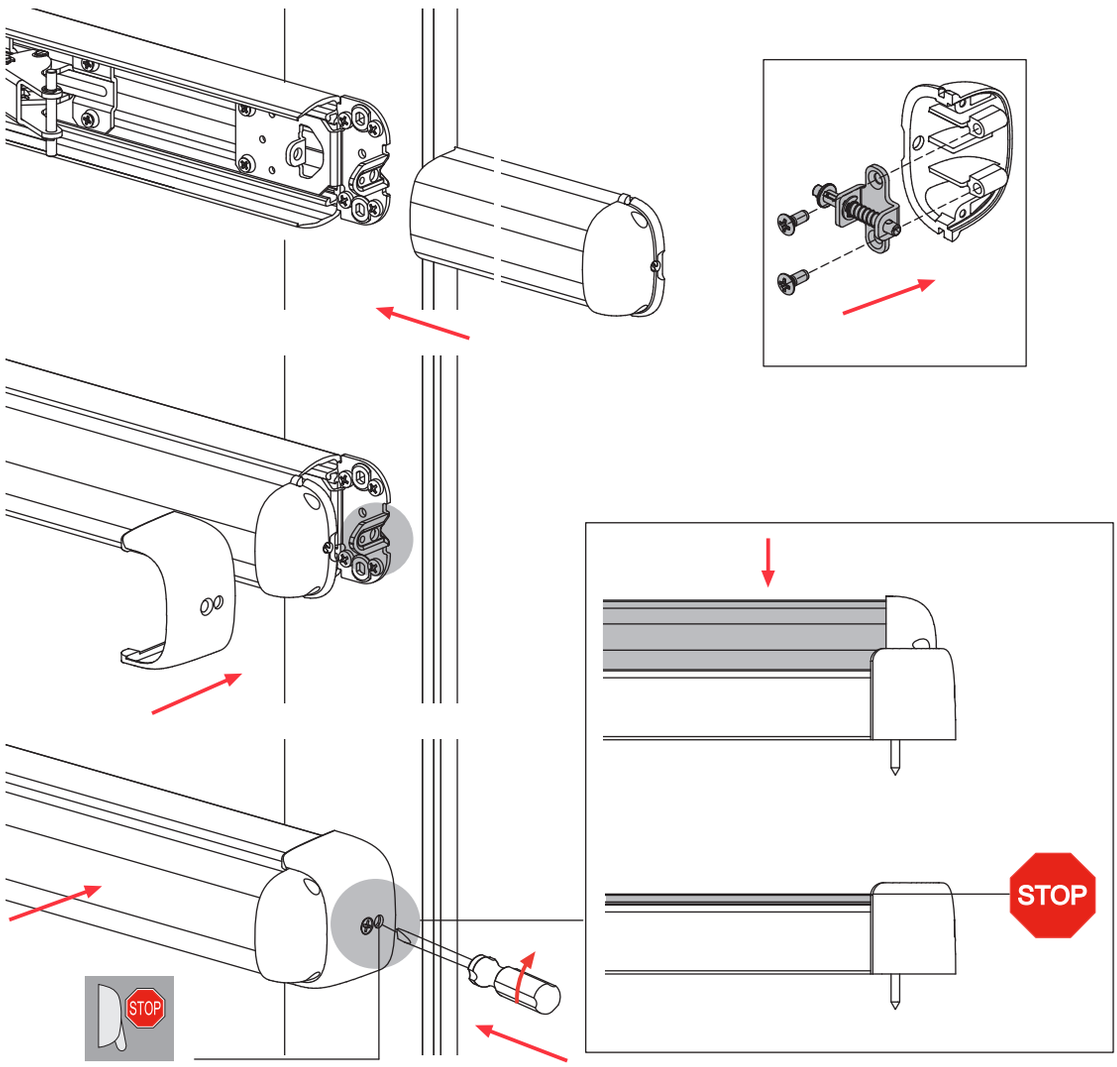

8280A
8270A

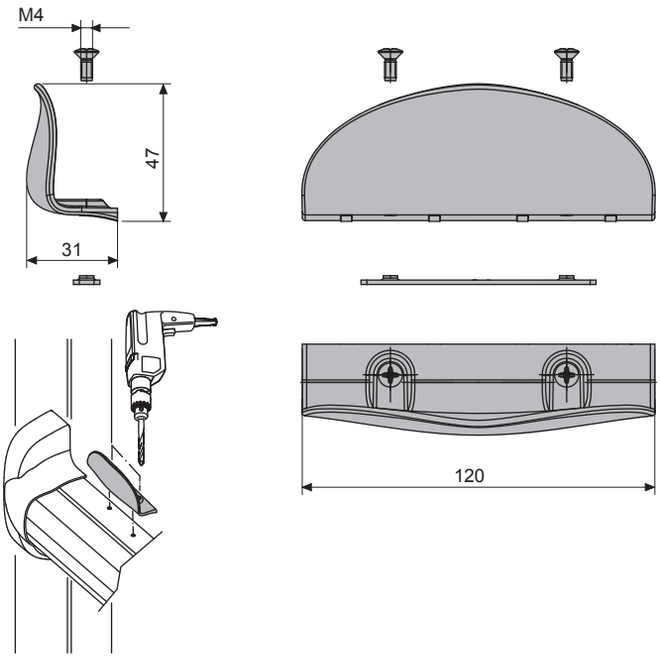

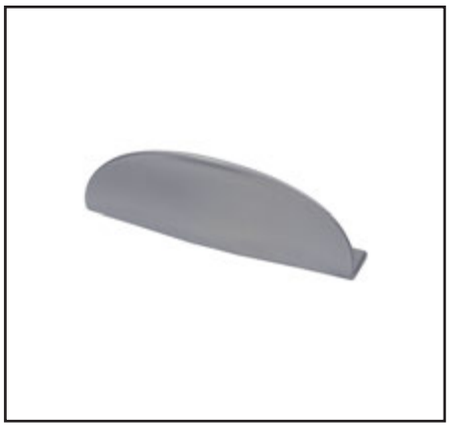

8280A		10

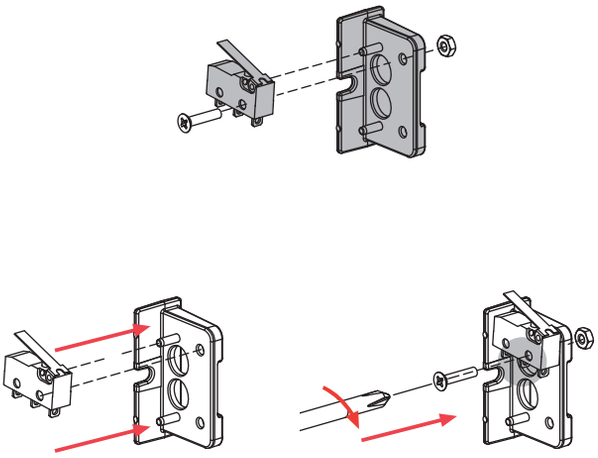

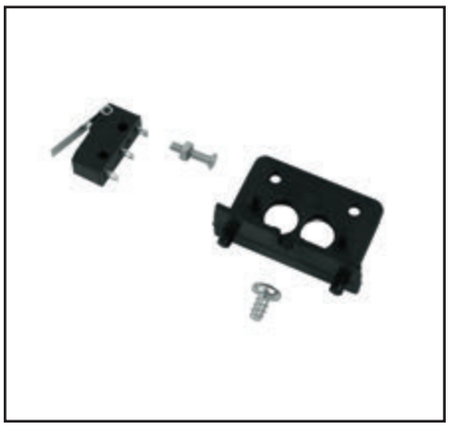

8270A	125-250 V.c.a.	10

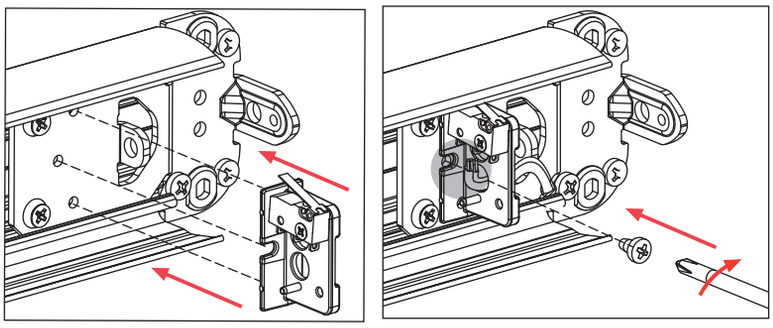

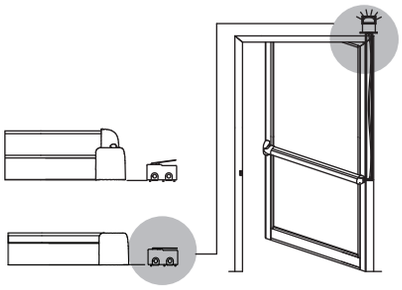

OLTRE

PUSH PAD OPERATED PANIC BOLT

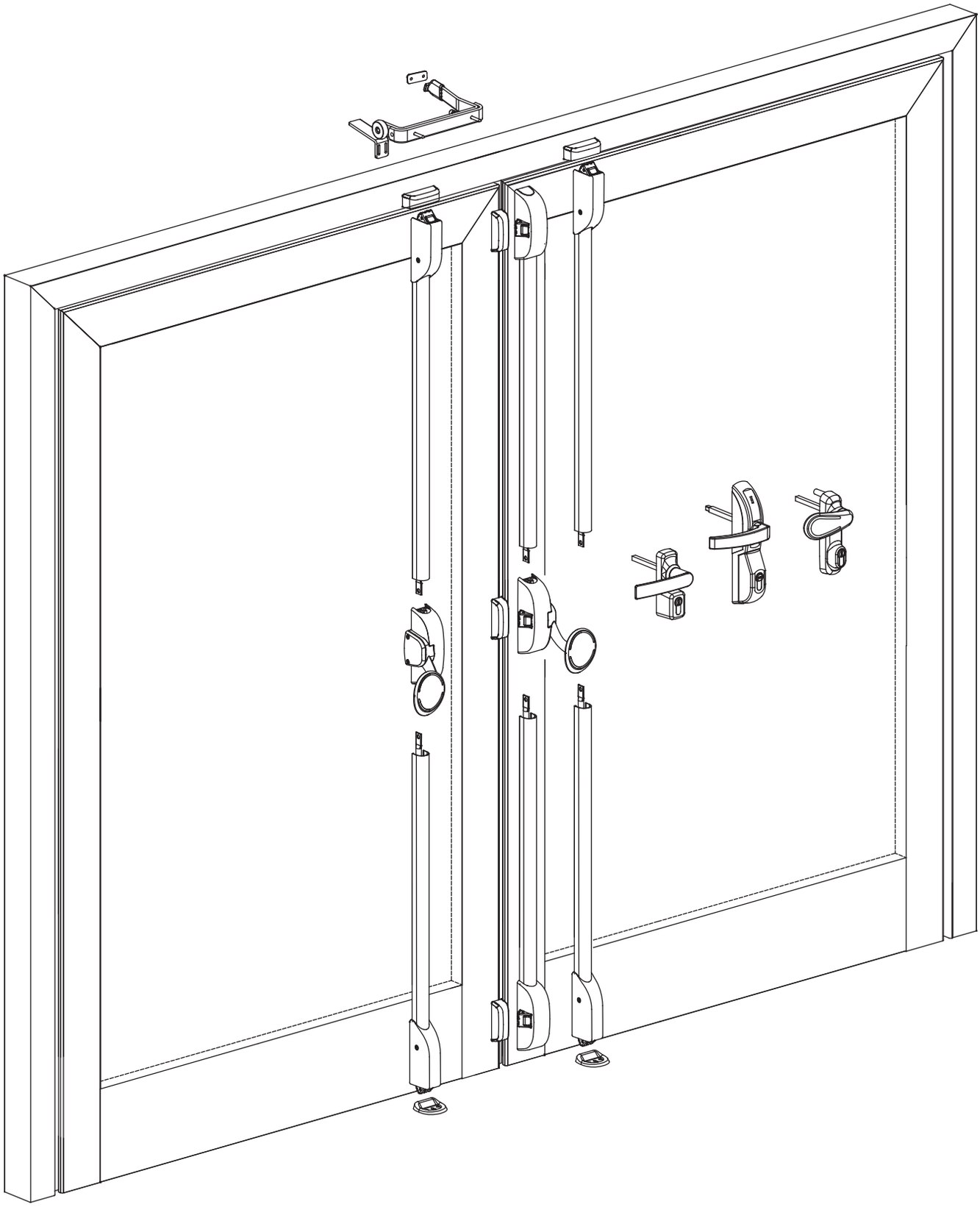

CE 0497

EN 179:2008
CPR/5952

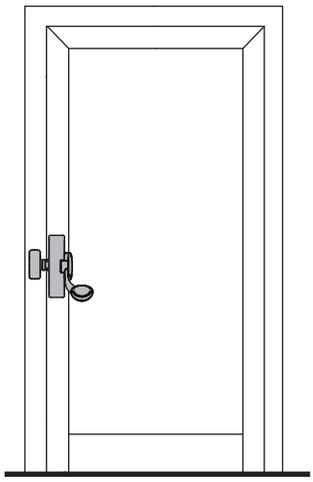

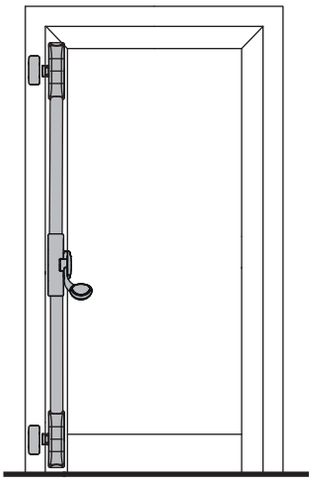

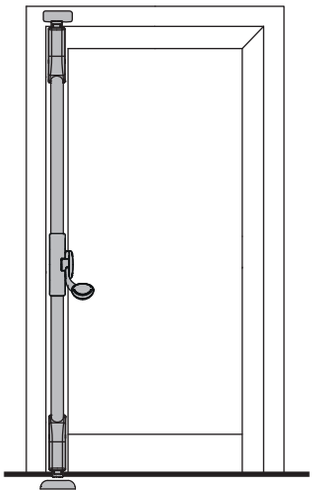

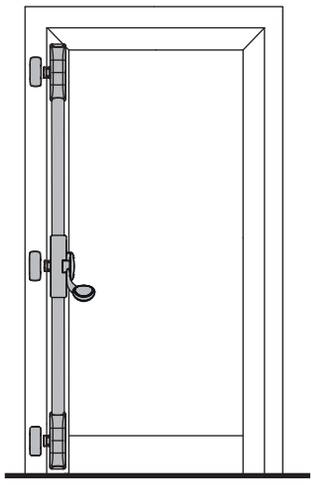

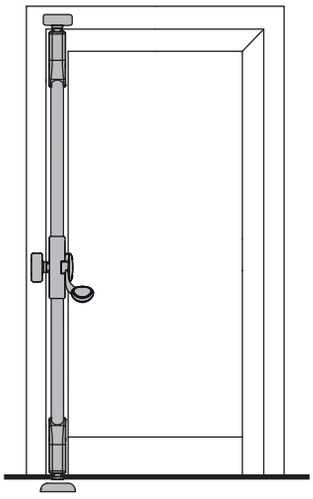

OLTRE

PUSH PAD OPERATED PANIC BOLT

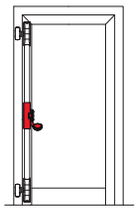 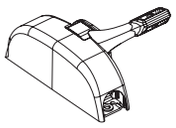	8323	●			●	●	10
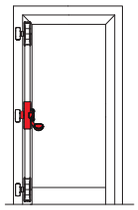 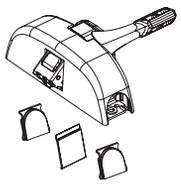	8336	●	●		●	●	10
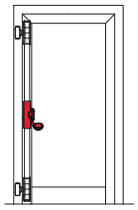	8341				●	●	10
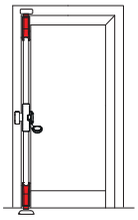 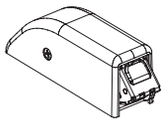	8416		●		●	●	10
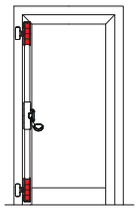 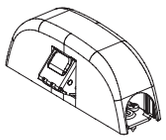	8436				●	●	10
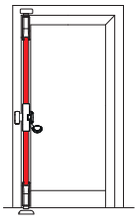 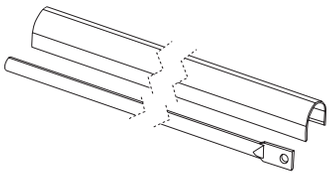	8451				●	●	10
	8453				●	●	10
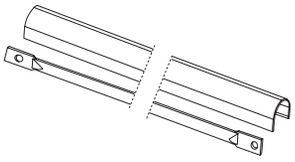	8455						10

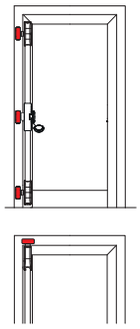	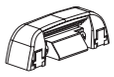	8500A				●		10
		8503A				●		10
		8504FA				●	●	10
		8505A				●		10
		8520 8520A 8521 8521A			●	●		1
		8525A				●		10
		8526A				●		10
		8527A				●		10
		8529A				●		10
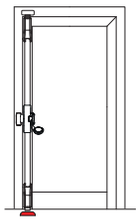		8540XA				●	●	10
		8542XA				●	●	10

OLTRE

PUSH PAD OPERATED PANIC BOLT

8323

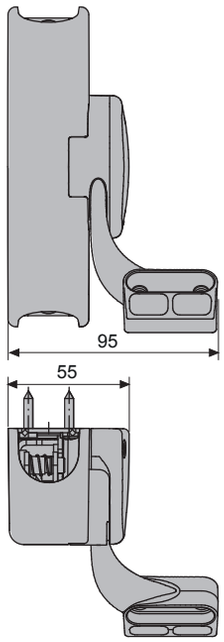

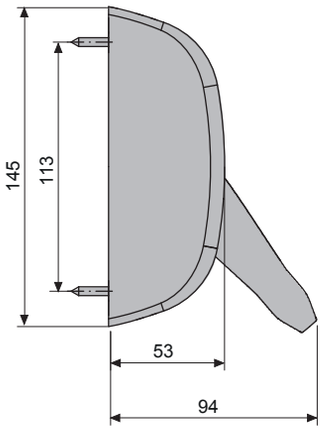

8323		10

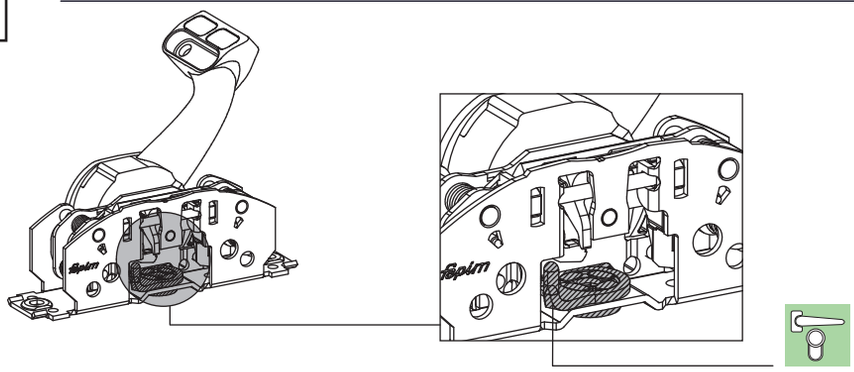

8341

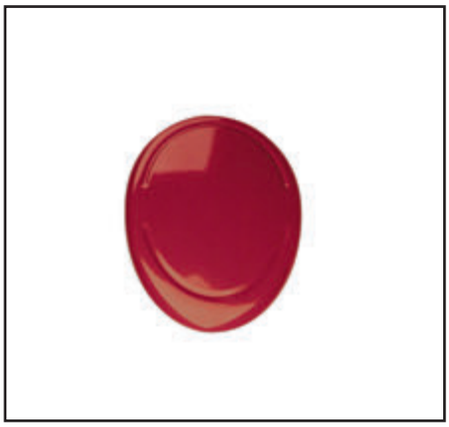

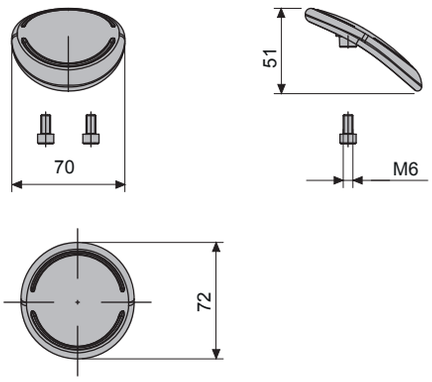

8341		10

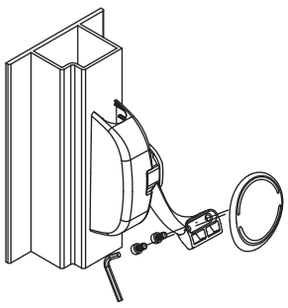

8336

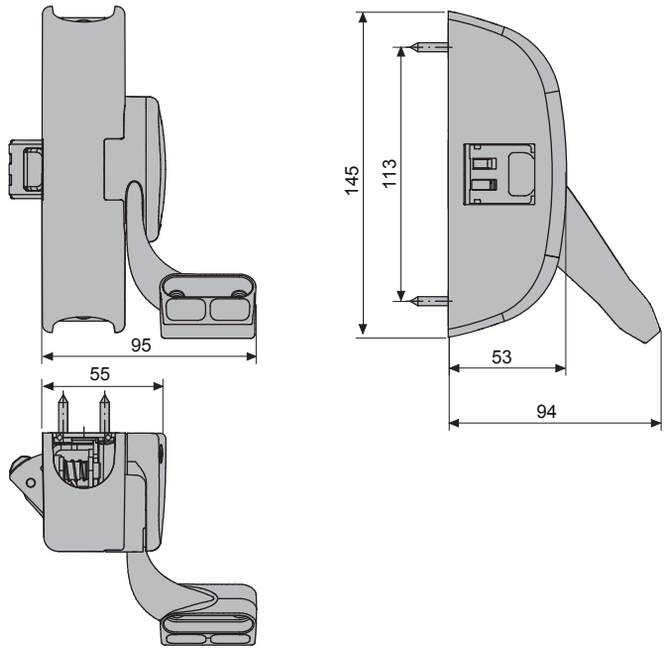

8336		10

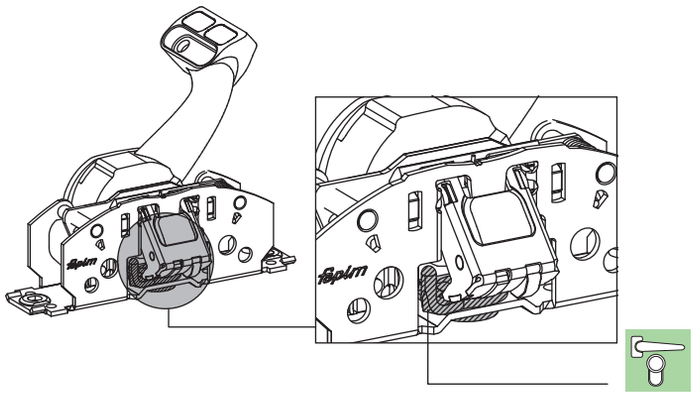

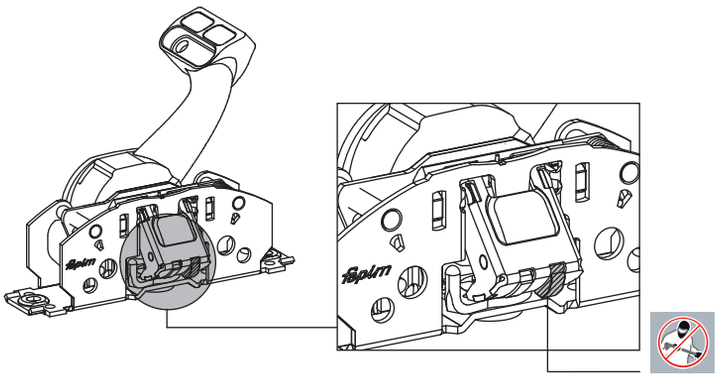

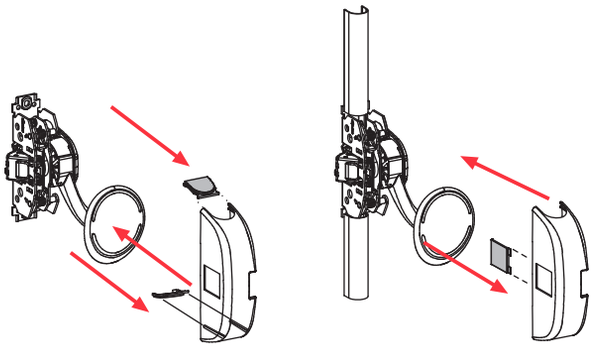

OLTRE
STANDARD ITEMS

fapim®
Life in evolution

8416

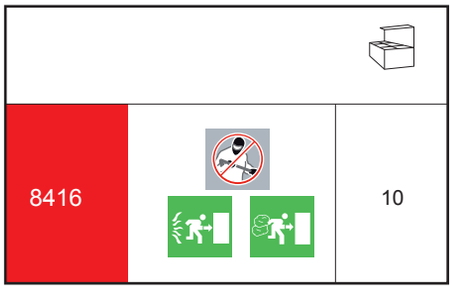

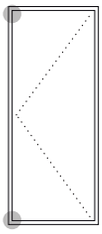

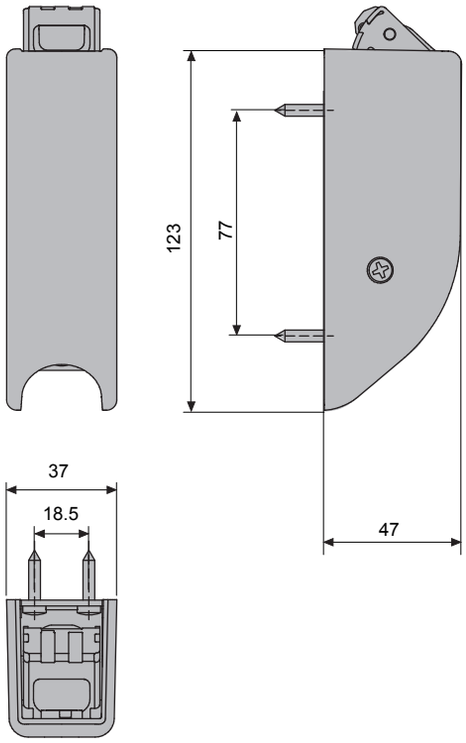

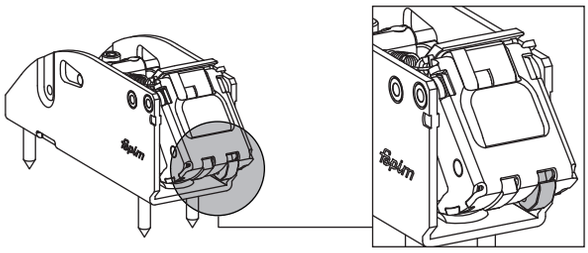

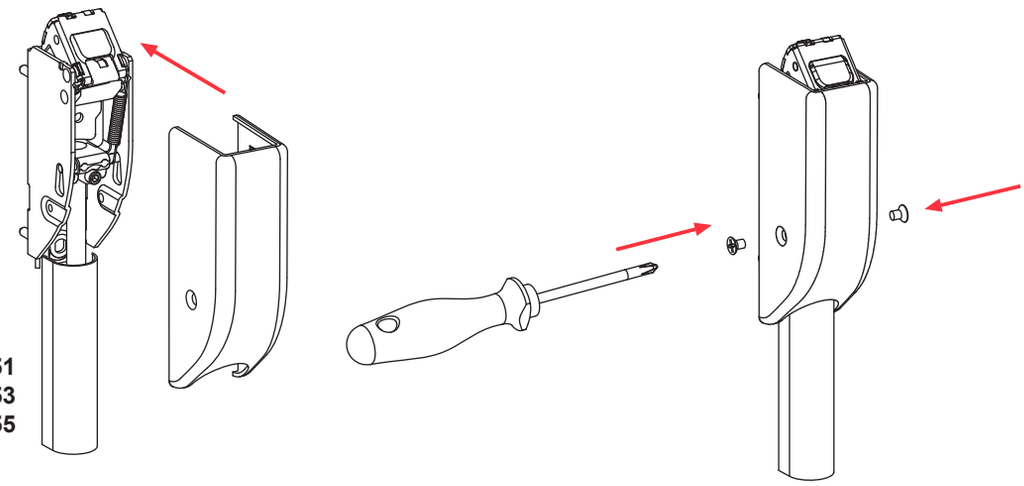

Art. 8451
Art. 8453
Art. 8455

8436

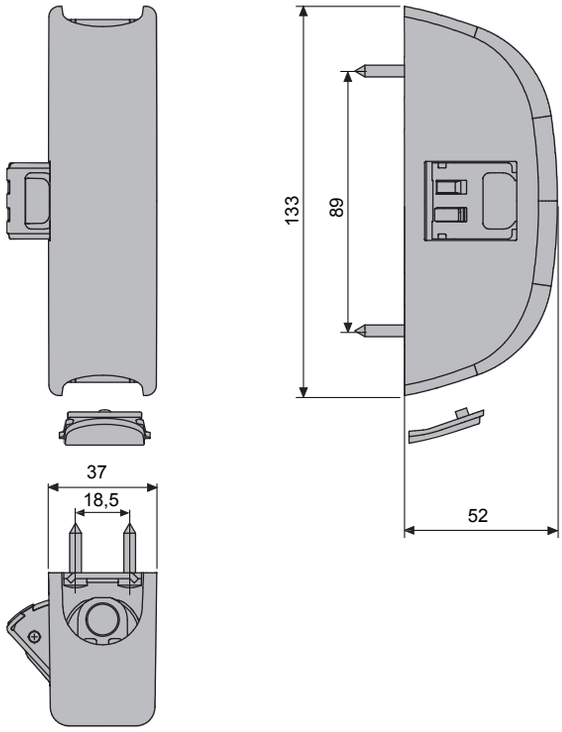

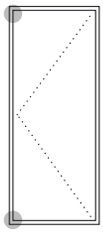

8436		10

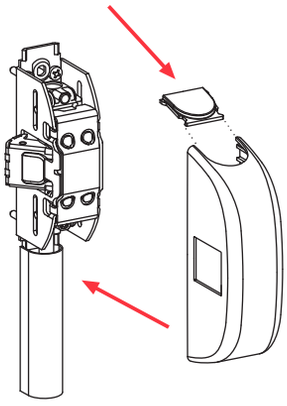

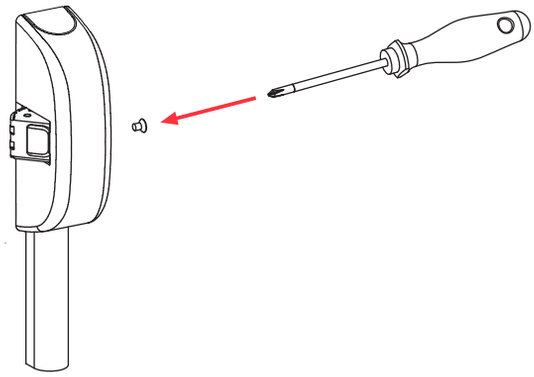

Art. 8451
Art. 8453
Art. 8453

8451
8453
8455

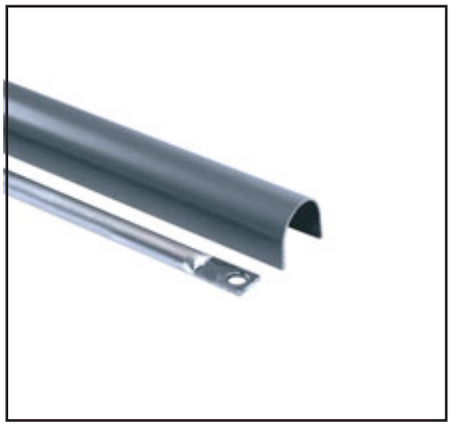

	L	
8451	950	10
8453	1365	10
8455	2300	10

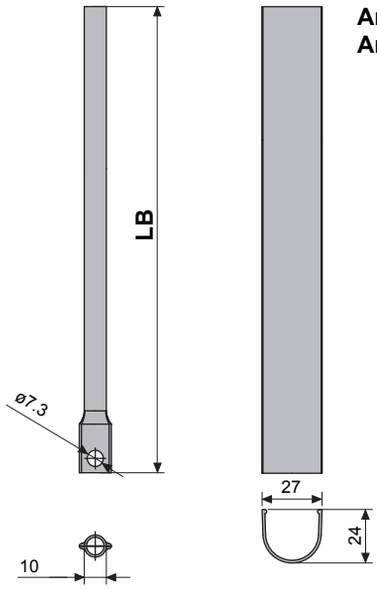

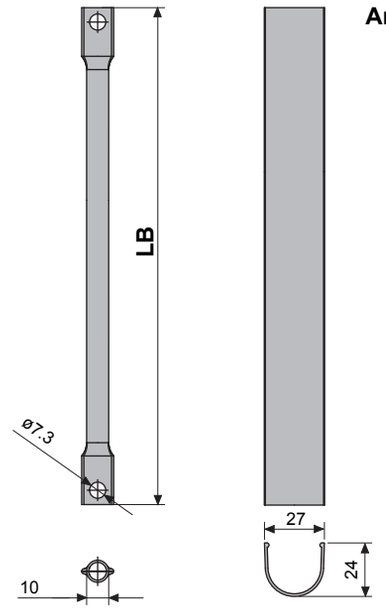

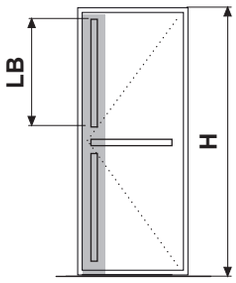

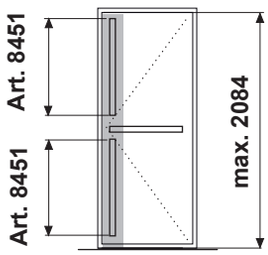

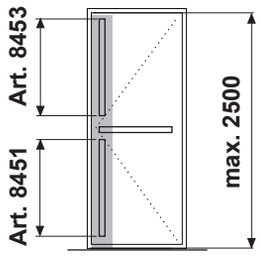

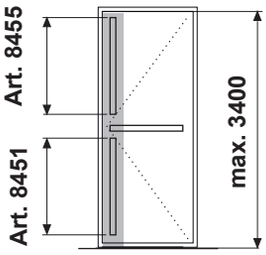

8480A

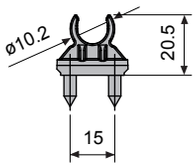

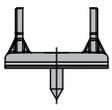

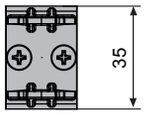

8480A			10

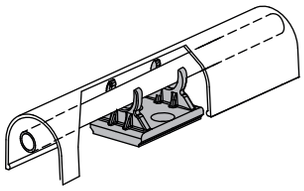

Art. 8451
Art. 8453
Art. 8455

8544

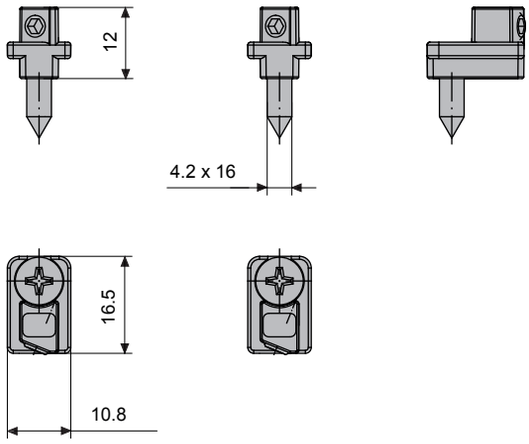

8544		10

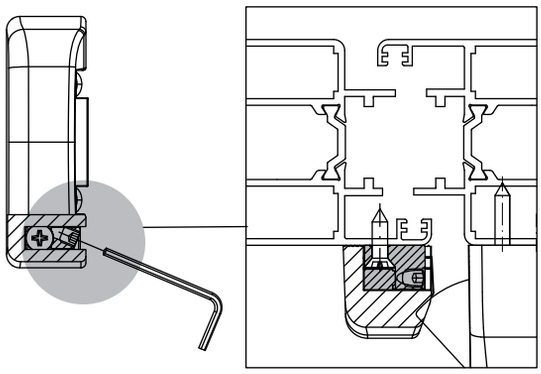

Art. 8500A
Art. 8525A

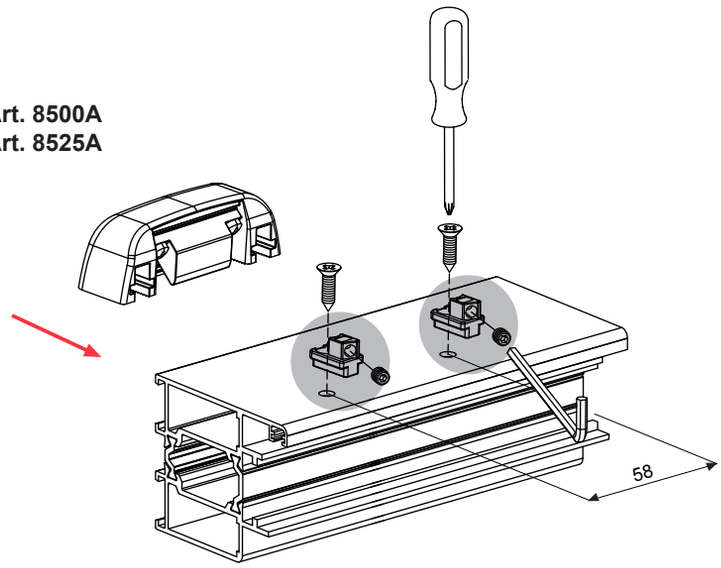

8504FA

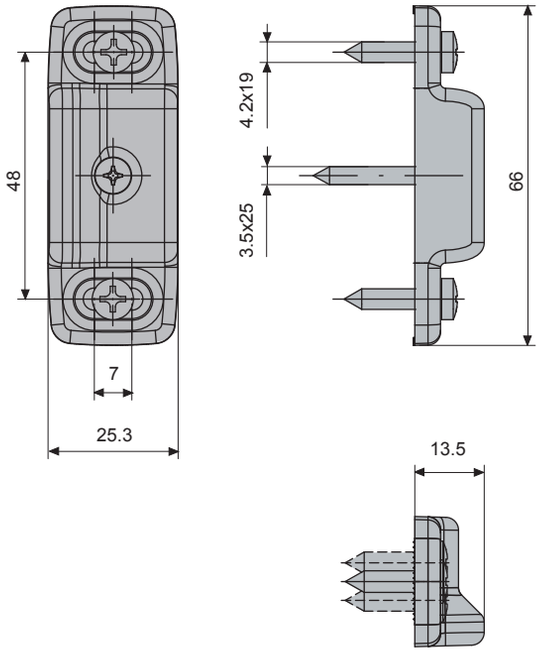

8504FA		10

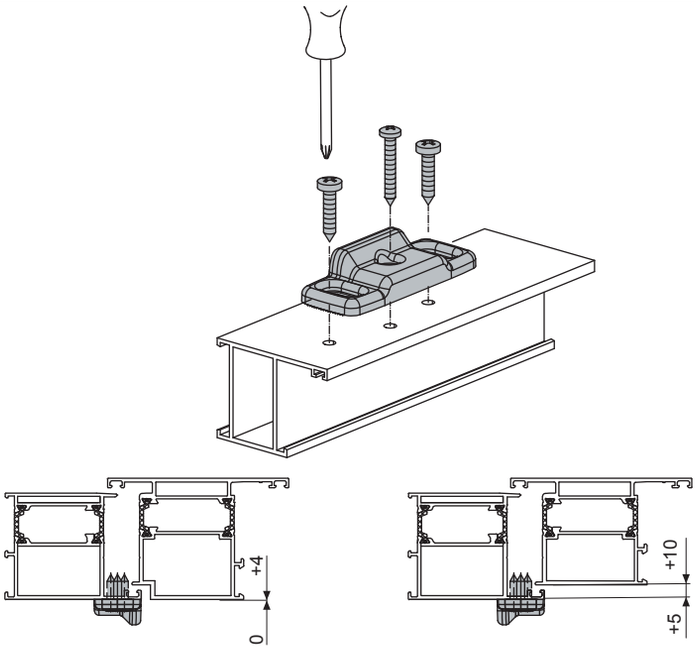

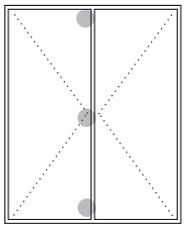

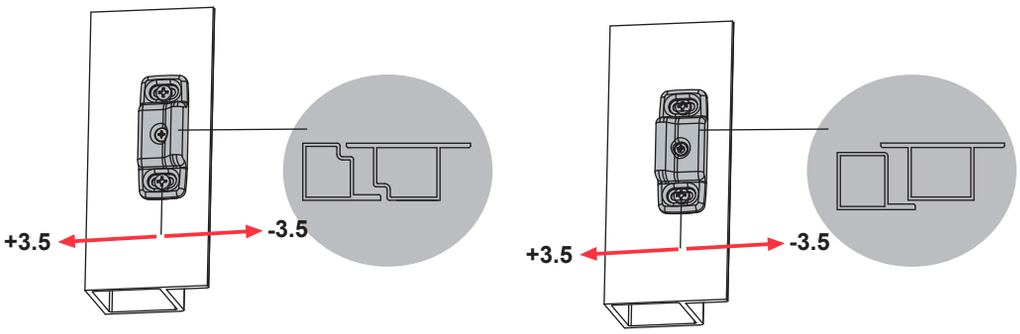

8500A

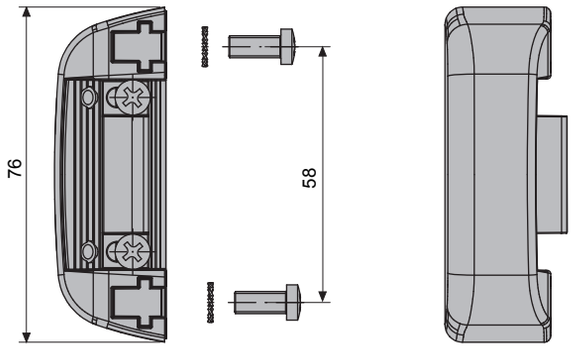

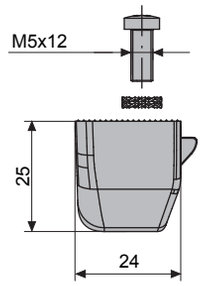

8500A		10

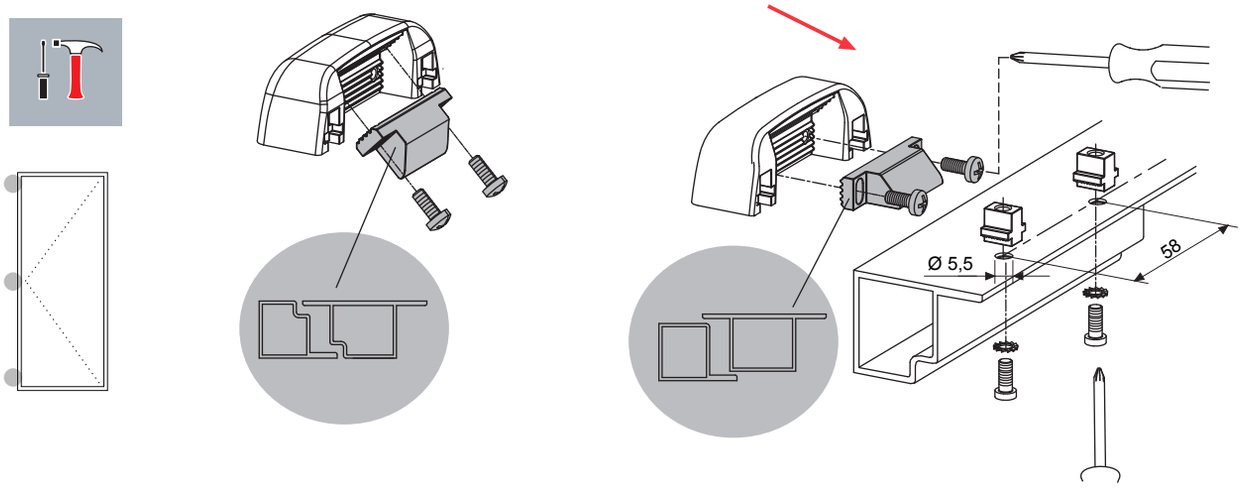

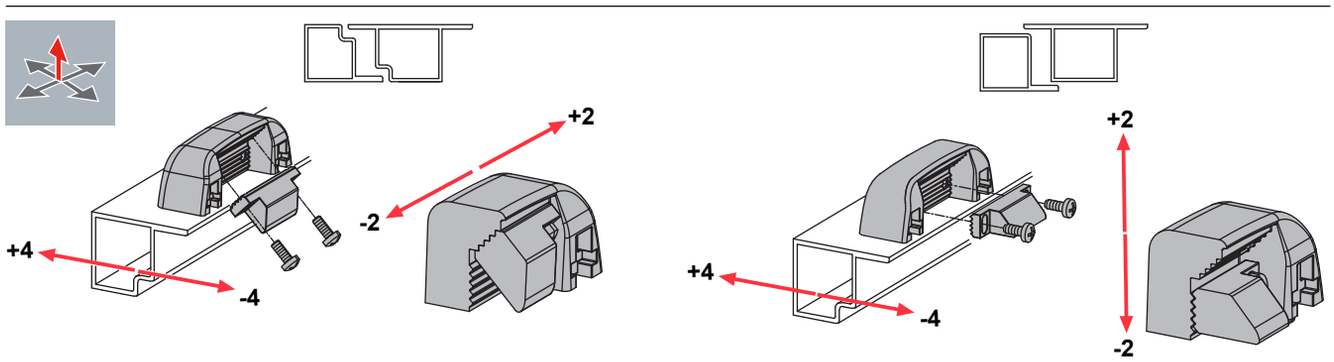

8525A

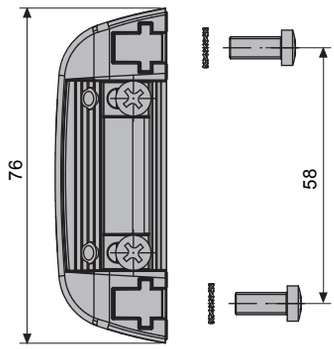

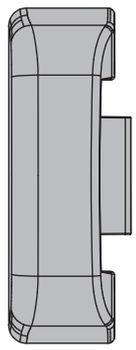

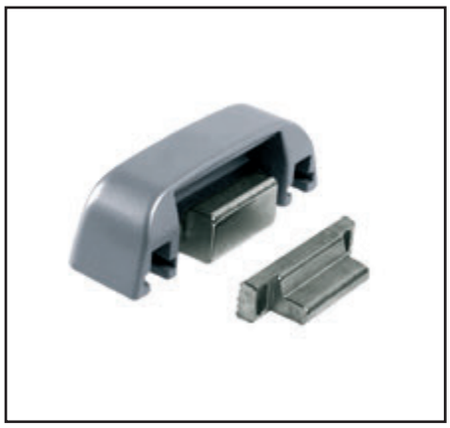

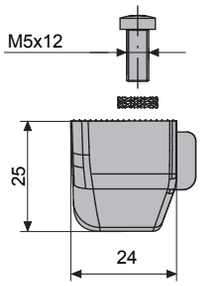

8525A		10

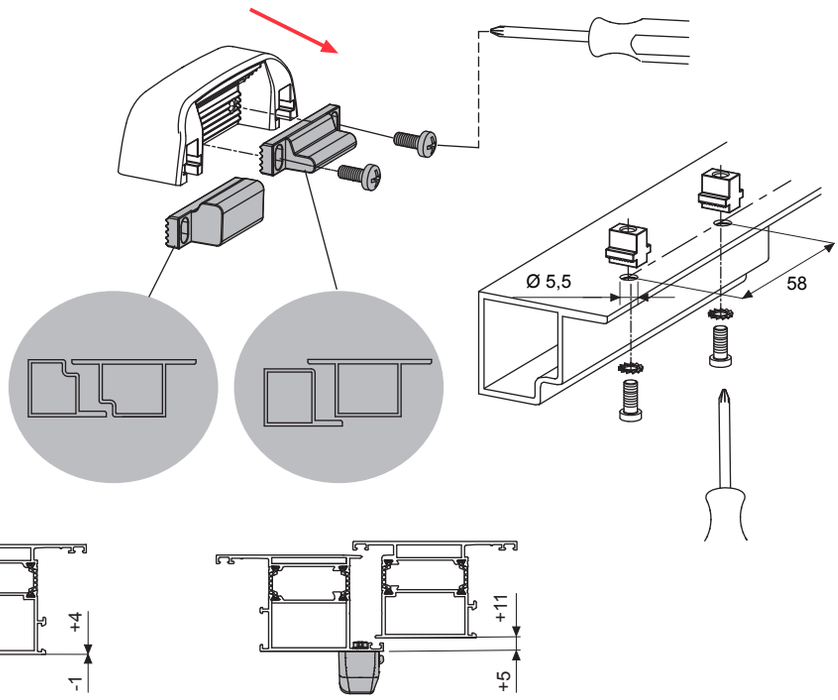

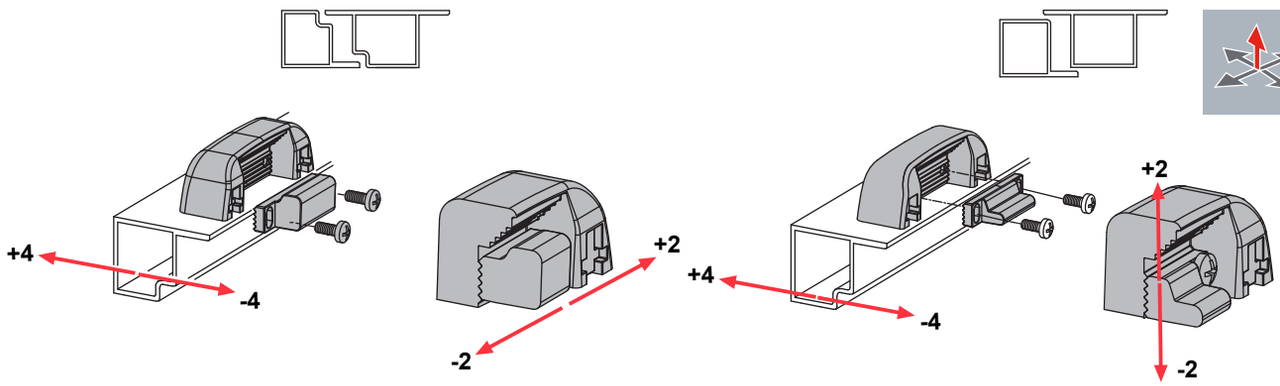

8505A

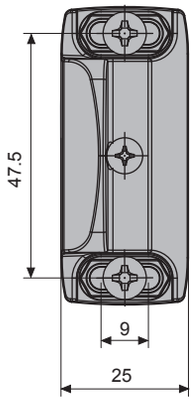

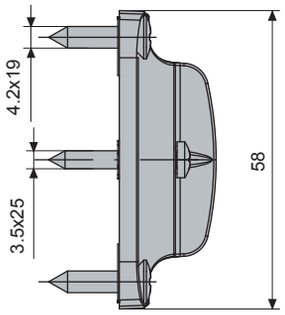

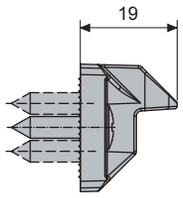

8505A		10

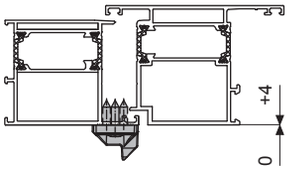

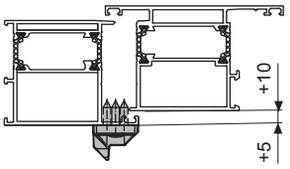

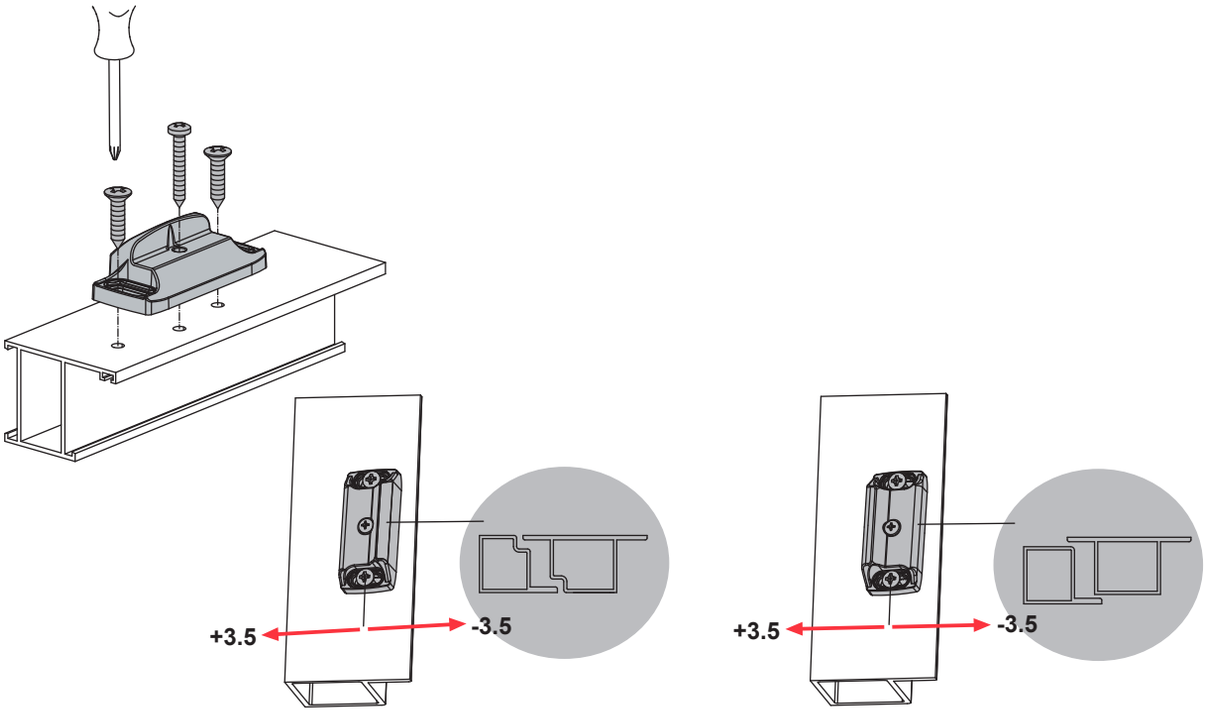

8529A

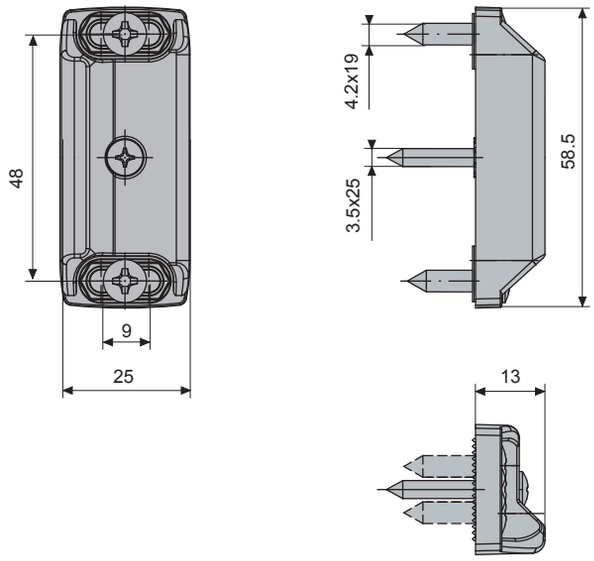

8529A		10

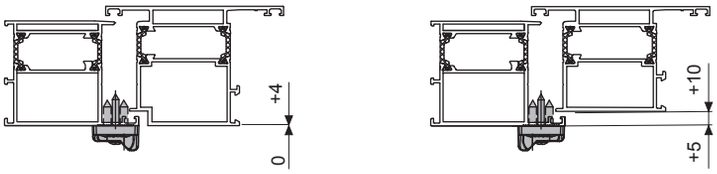

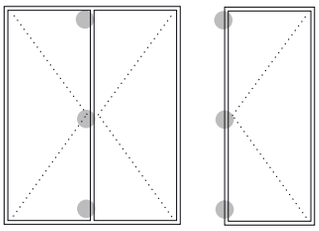

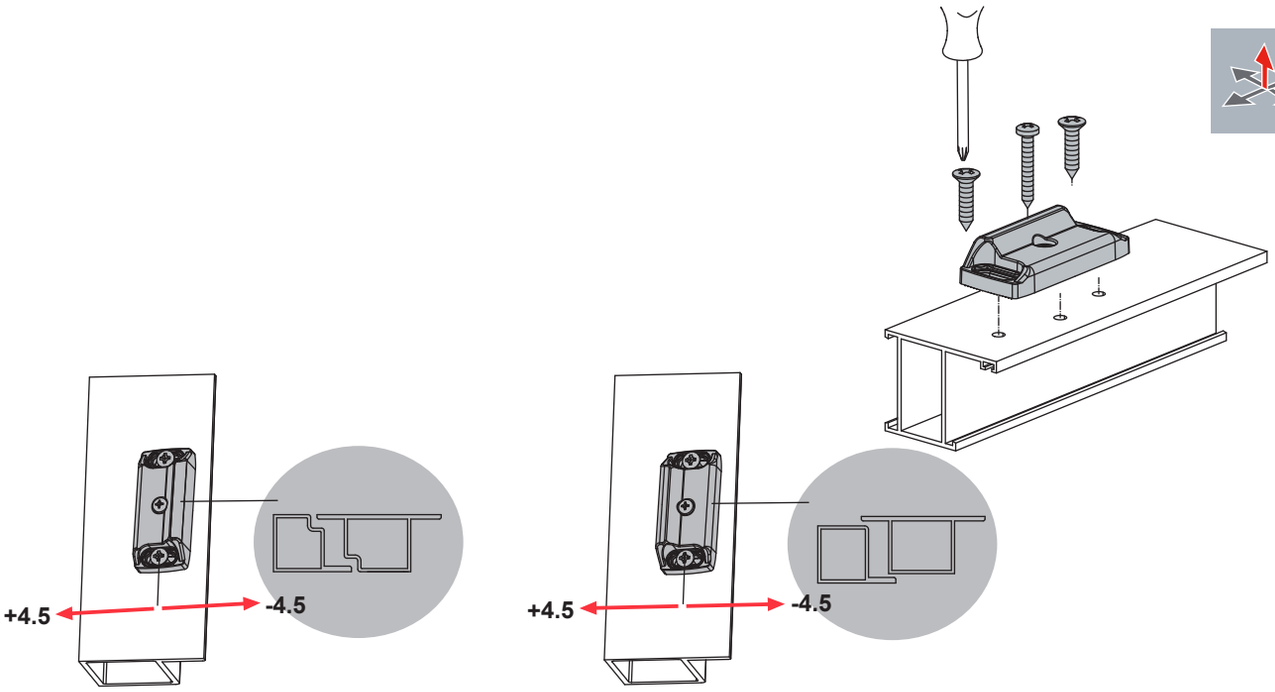

8503A

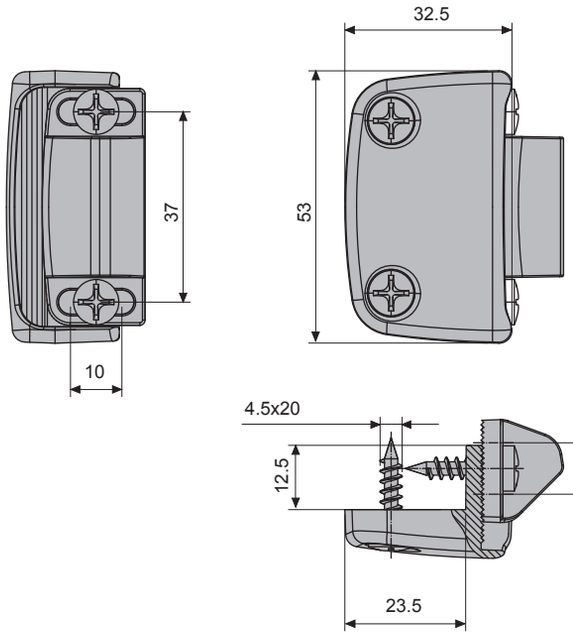

8503A		10

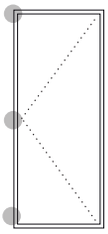

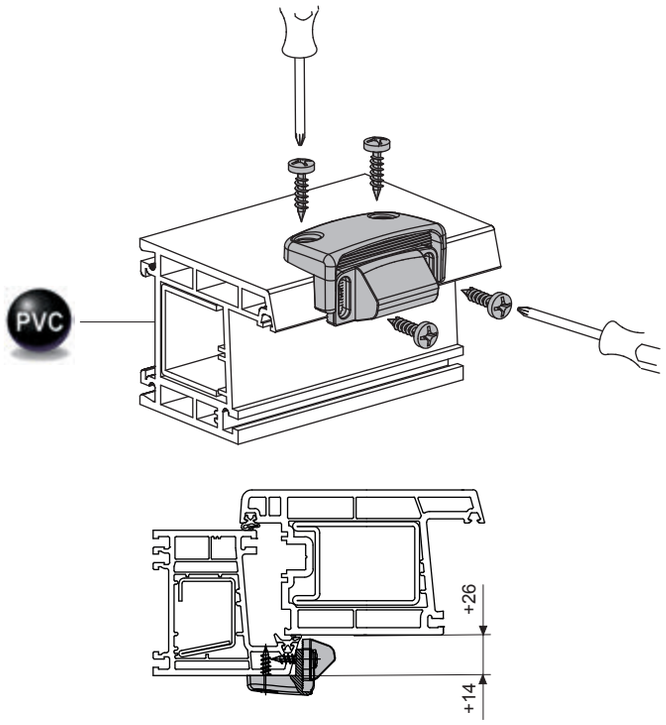

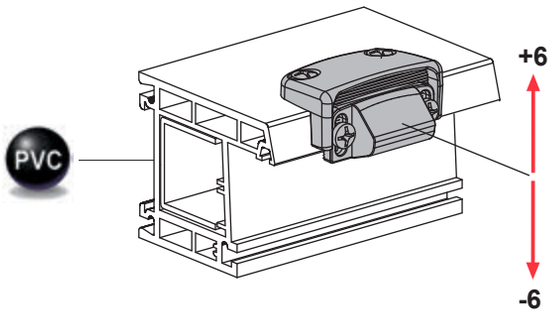

8527A

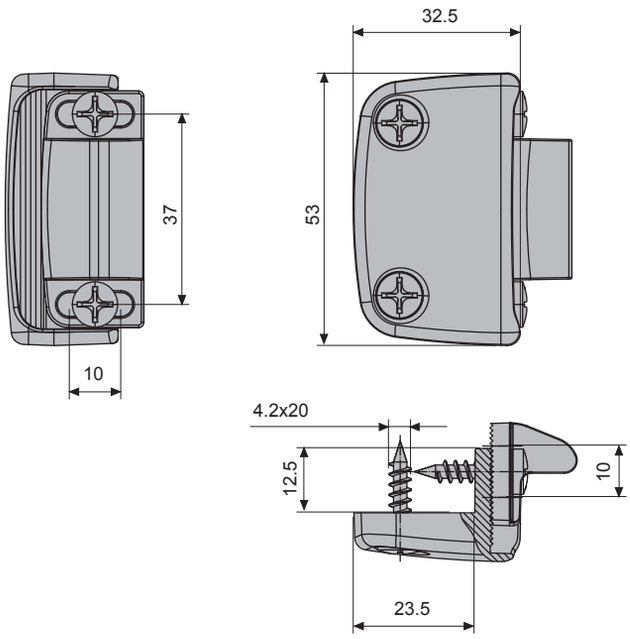

8527A		10

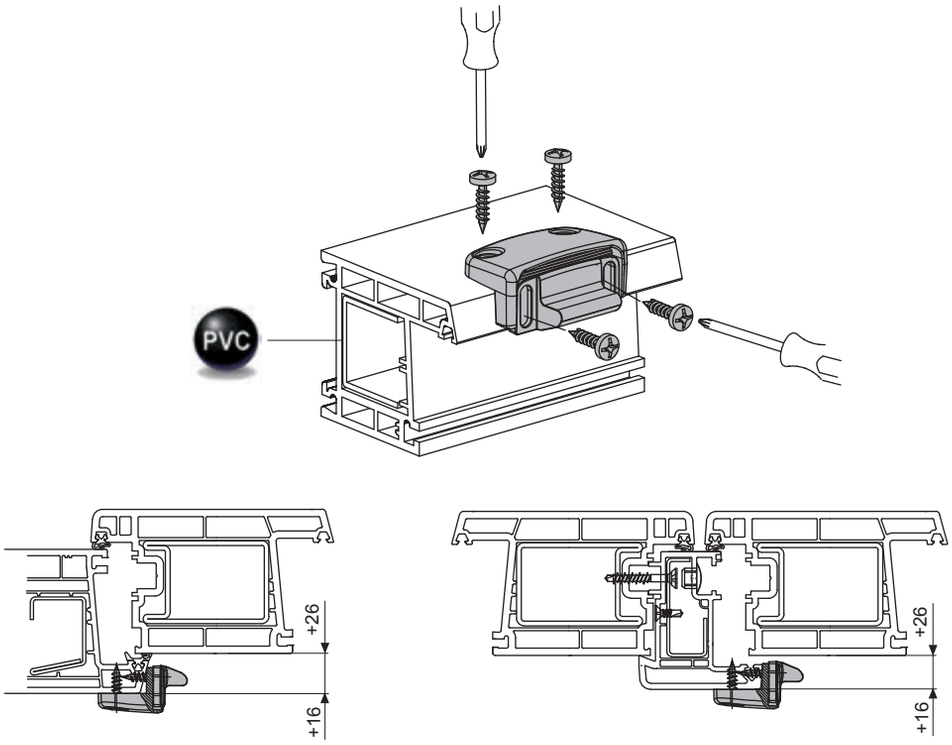

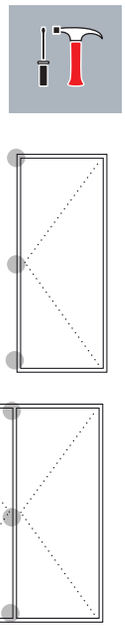

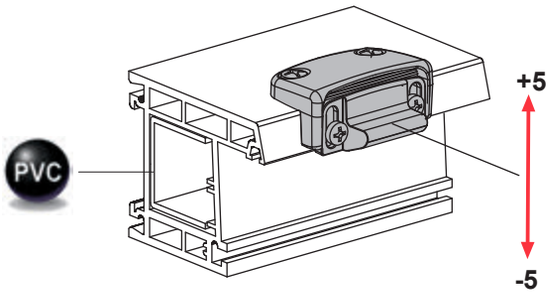

8526A

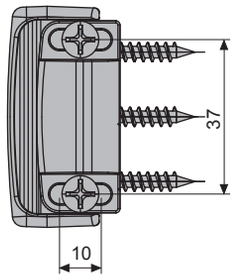

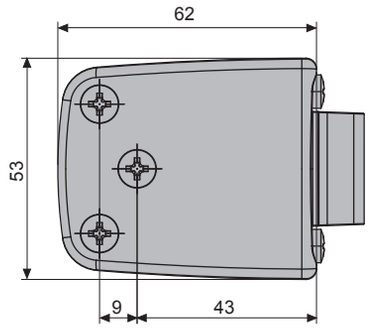

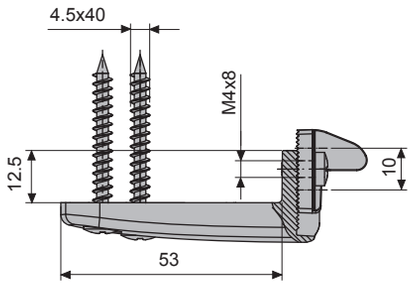

8526A		10

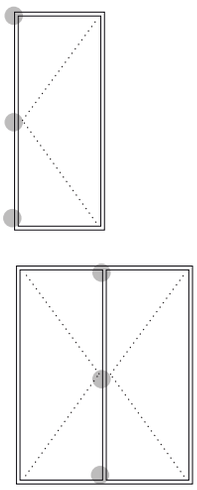

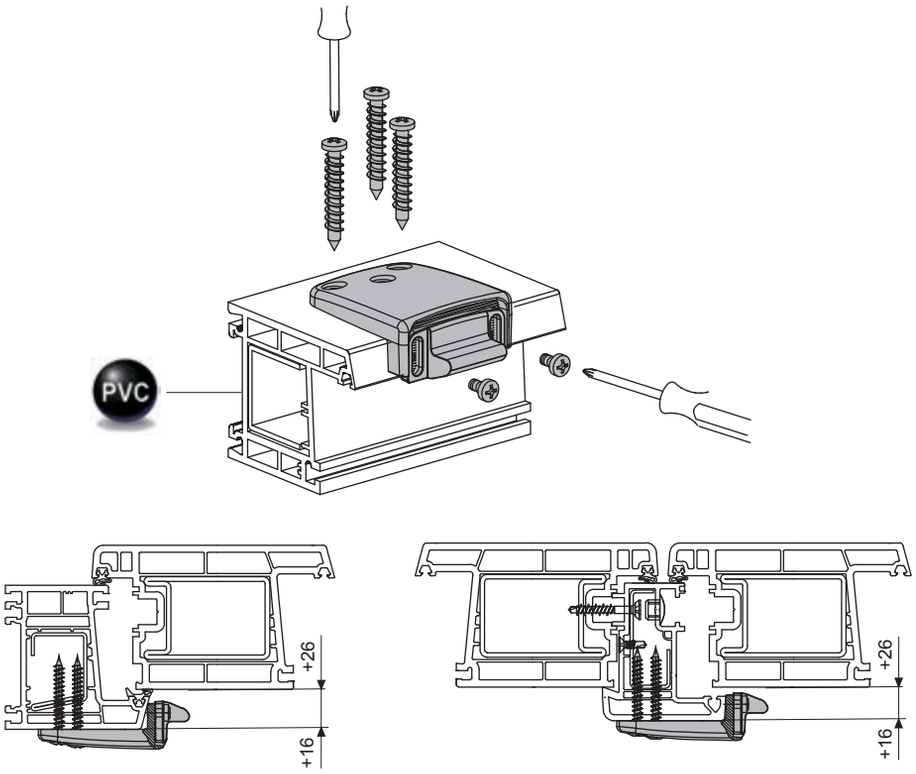

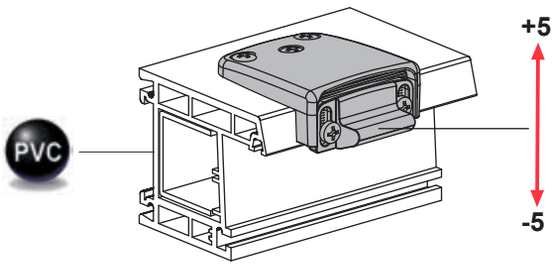

8540XA

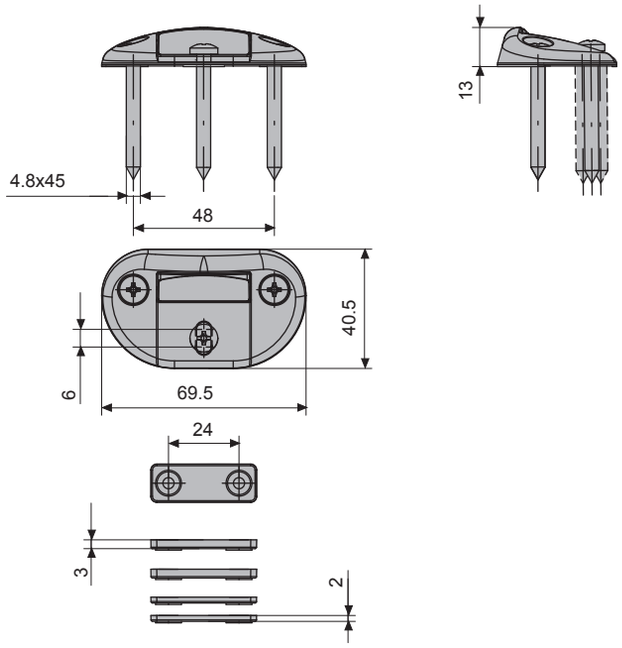

8540XA	INX		10

8542XA

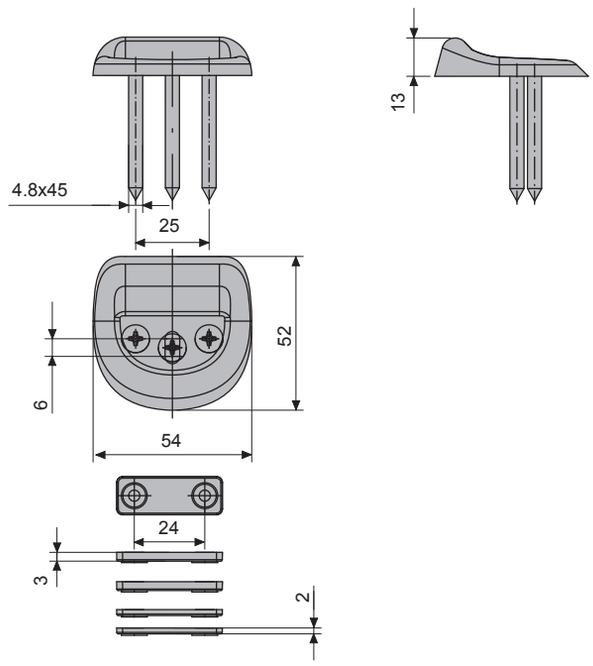

8542XA	INX AISI 304		10

Art. 8540XA

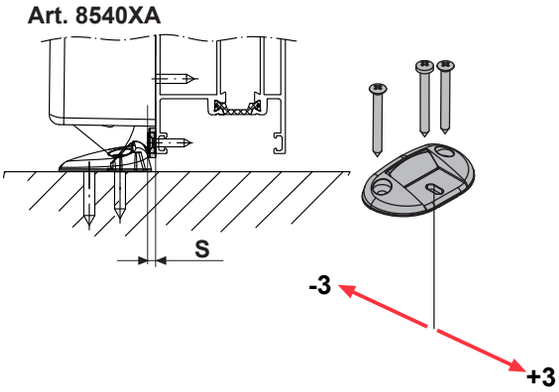

Art. 8542XA

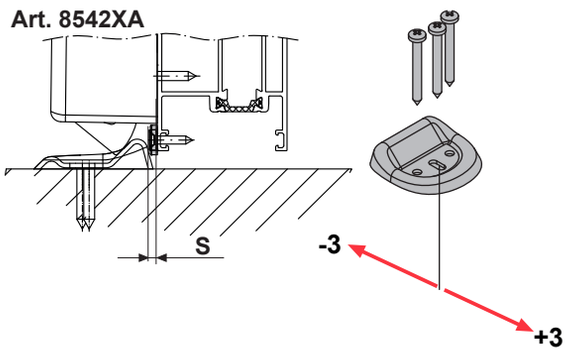

S	
2	2
3	3
4	2+2
5	3+2
6	3+3
7	3+2+2
8	3+3+2
10	3+3+2+2

8520

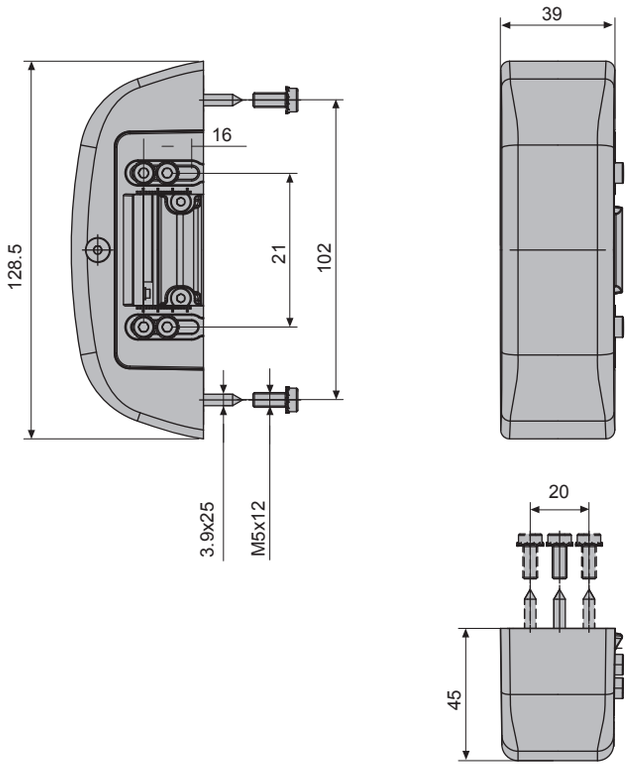

8520	8-12 V VAC	1

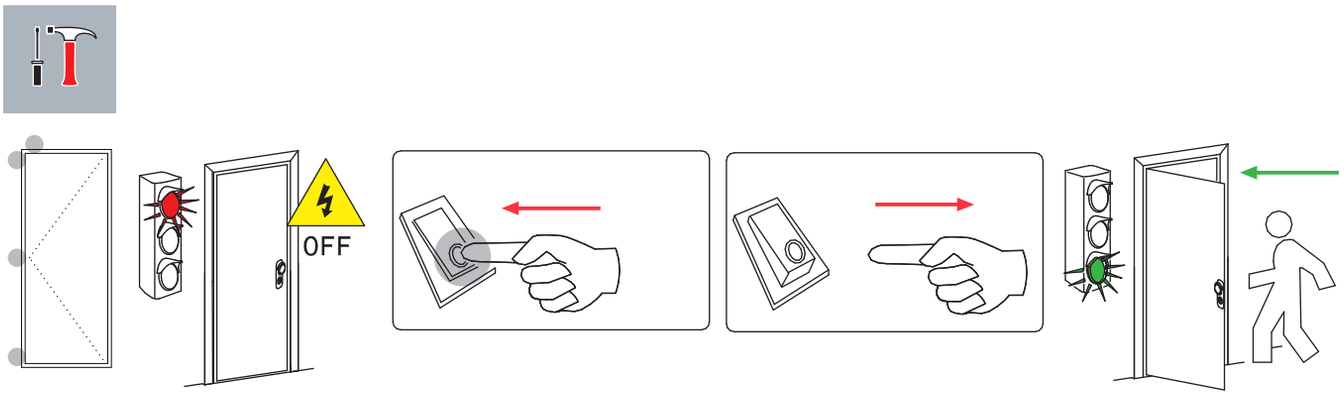

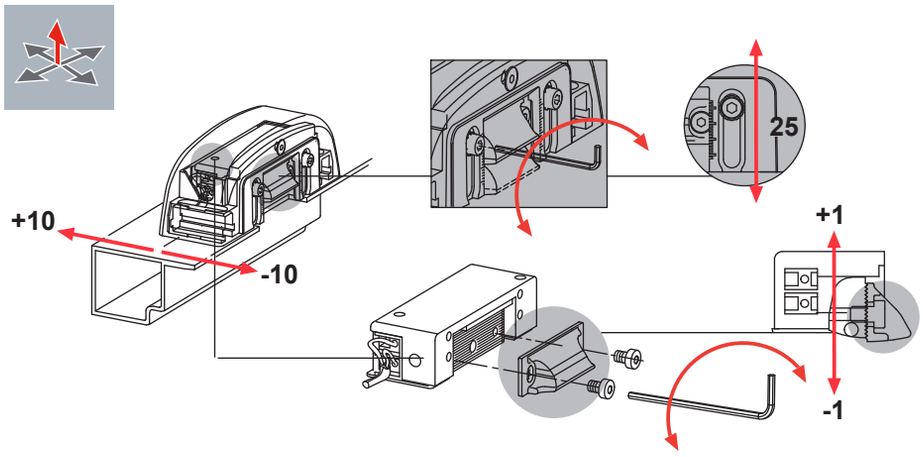

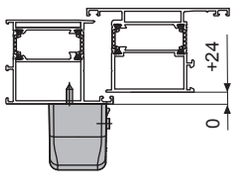

8520A

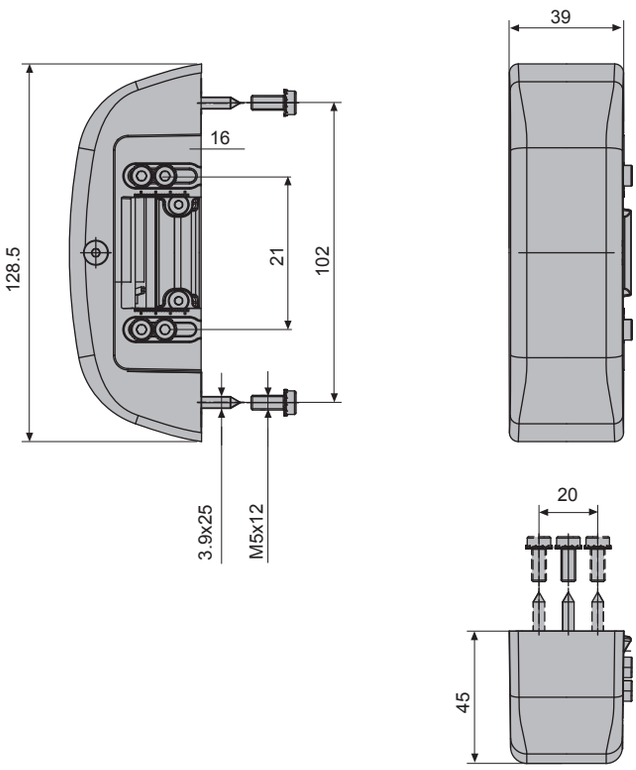

8520A	8-12 V VAC		1

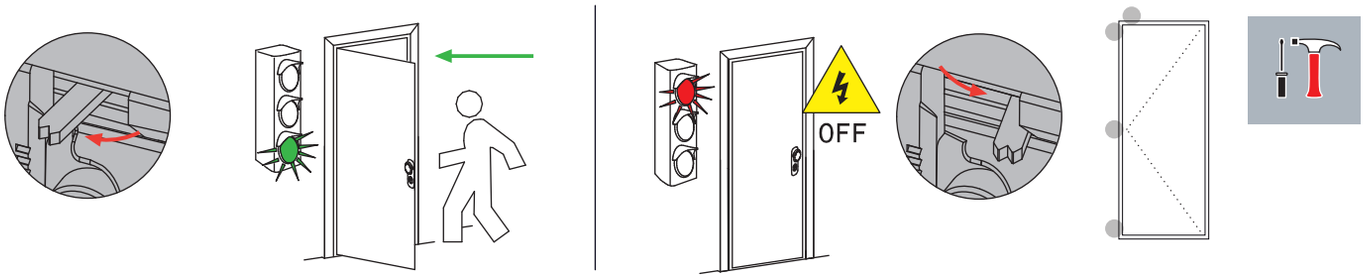

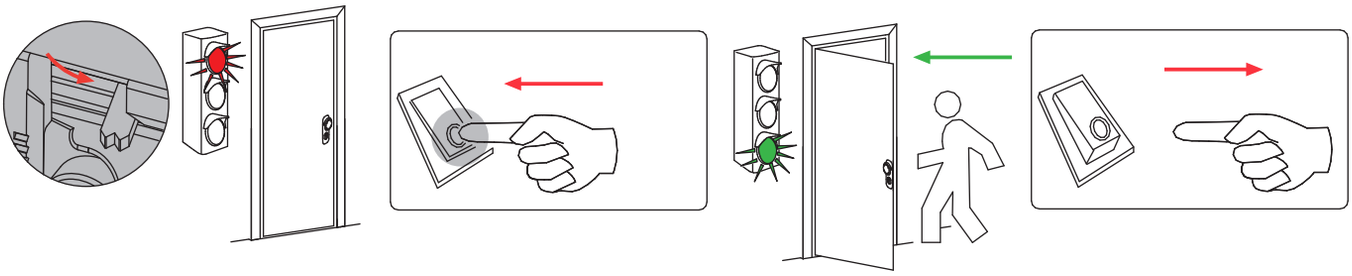

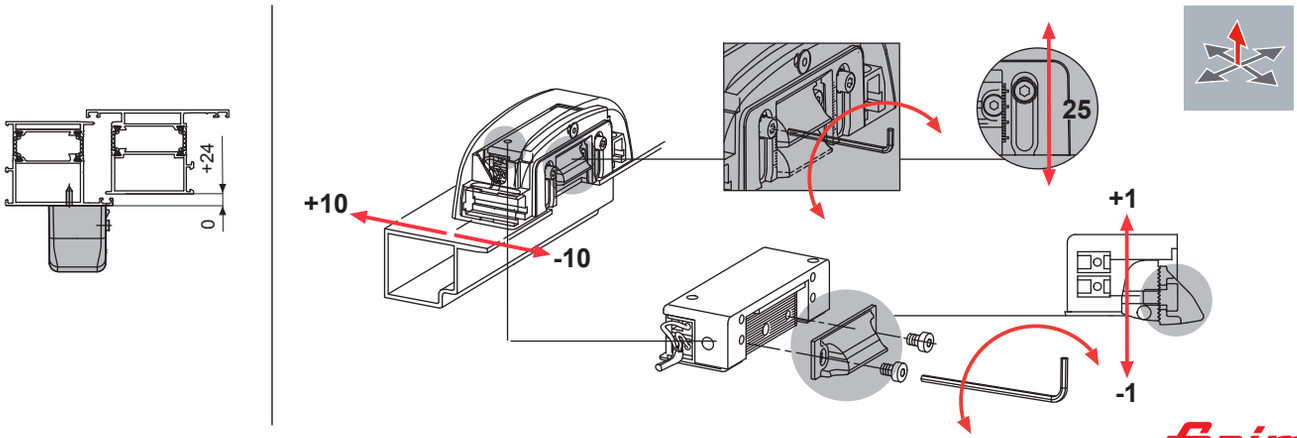

8521

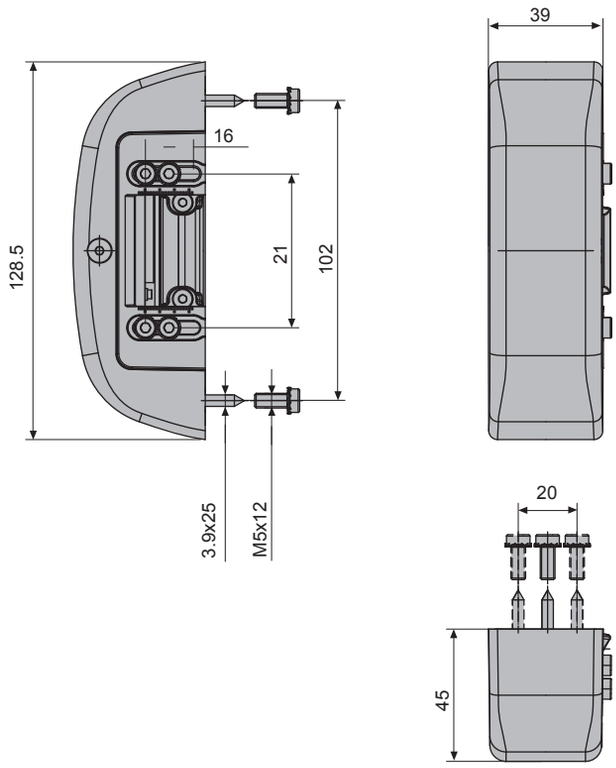

8521	12V VCC	1

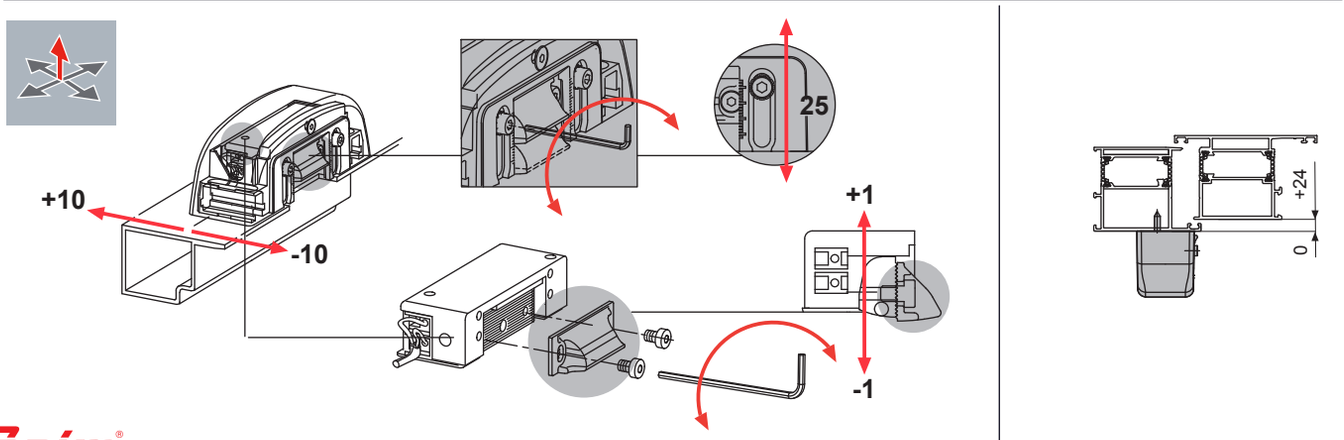

8521A

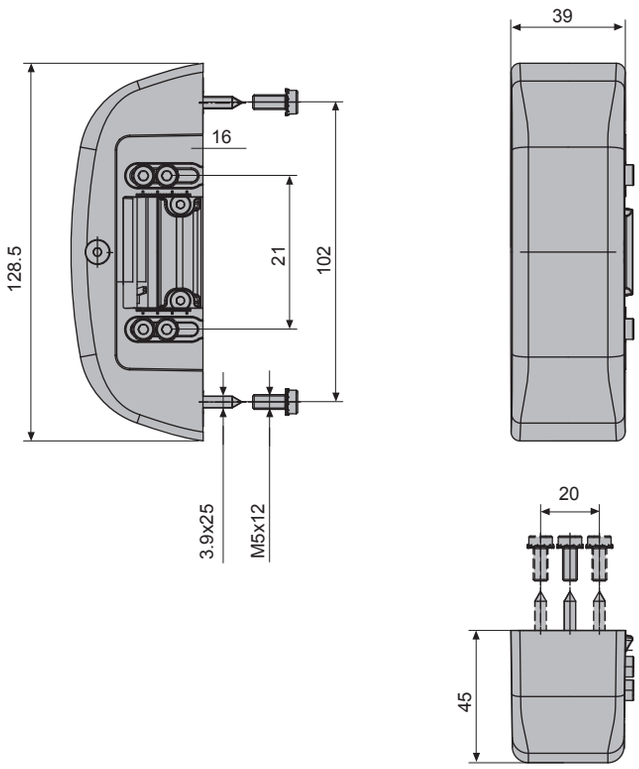

8521A	12V VCC		1

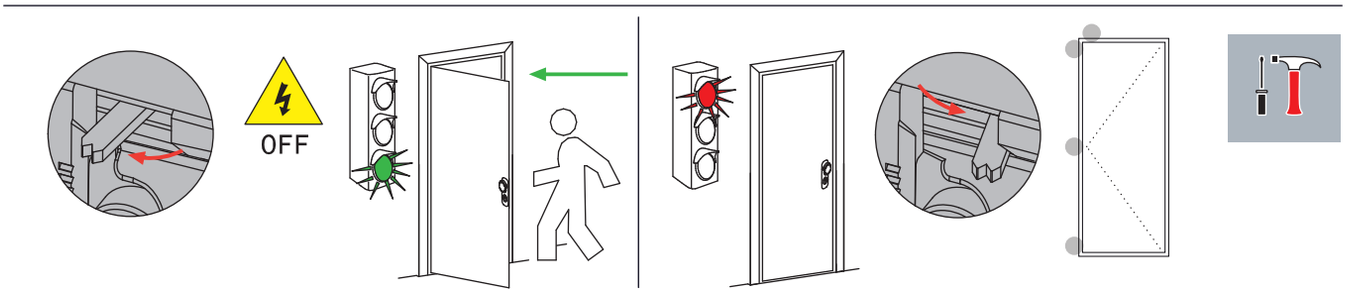

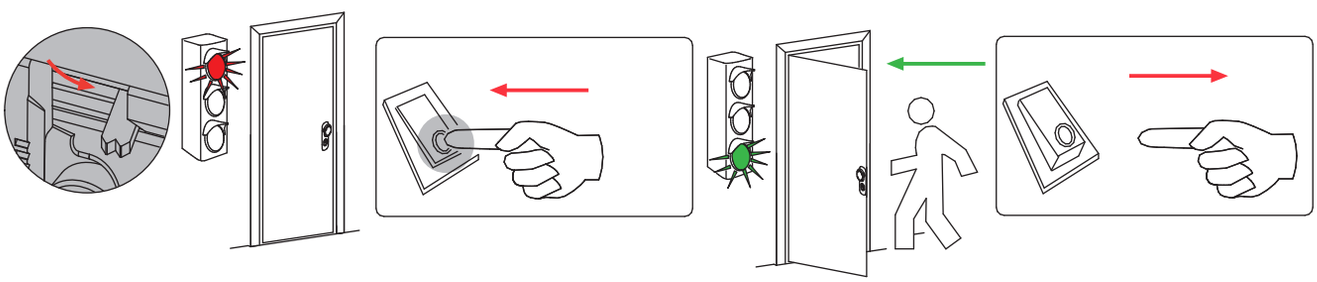

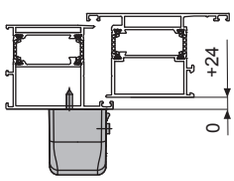

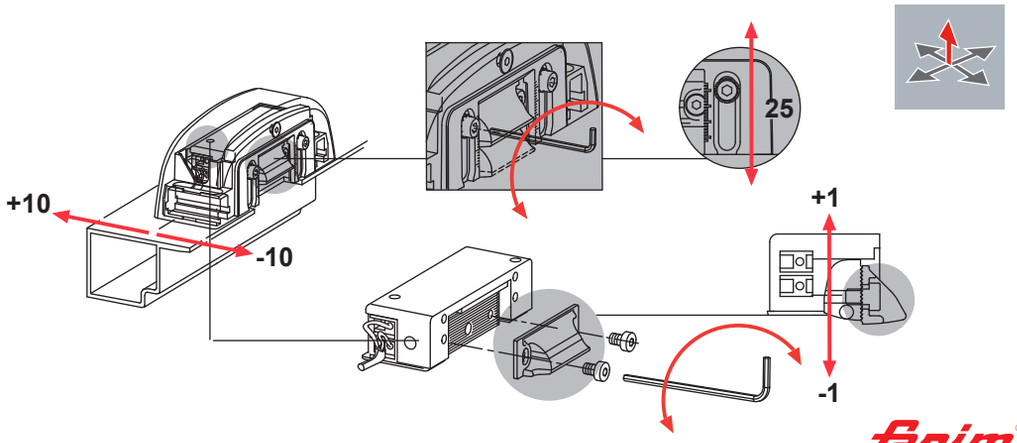

8545

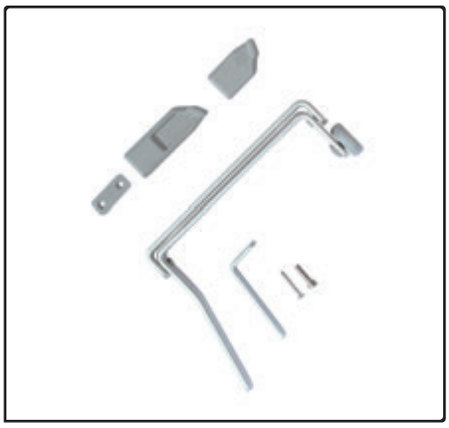

8545	10

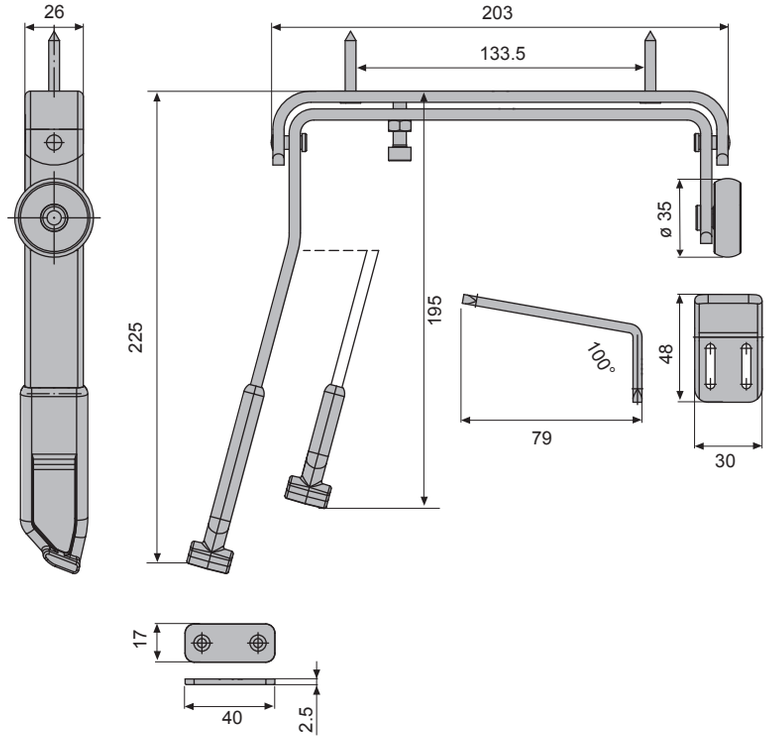

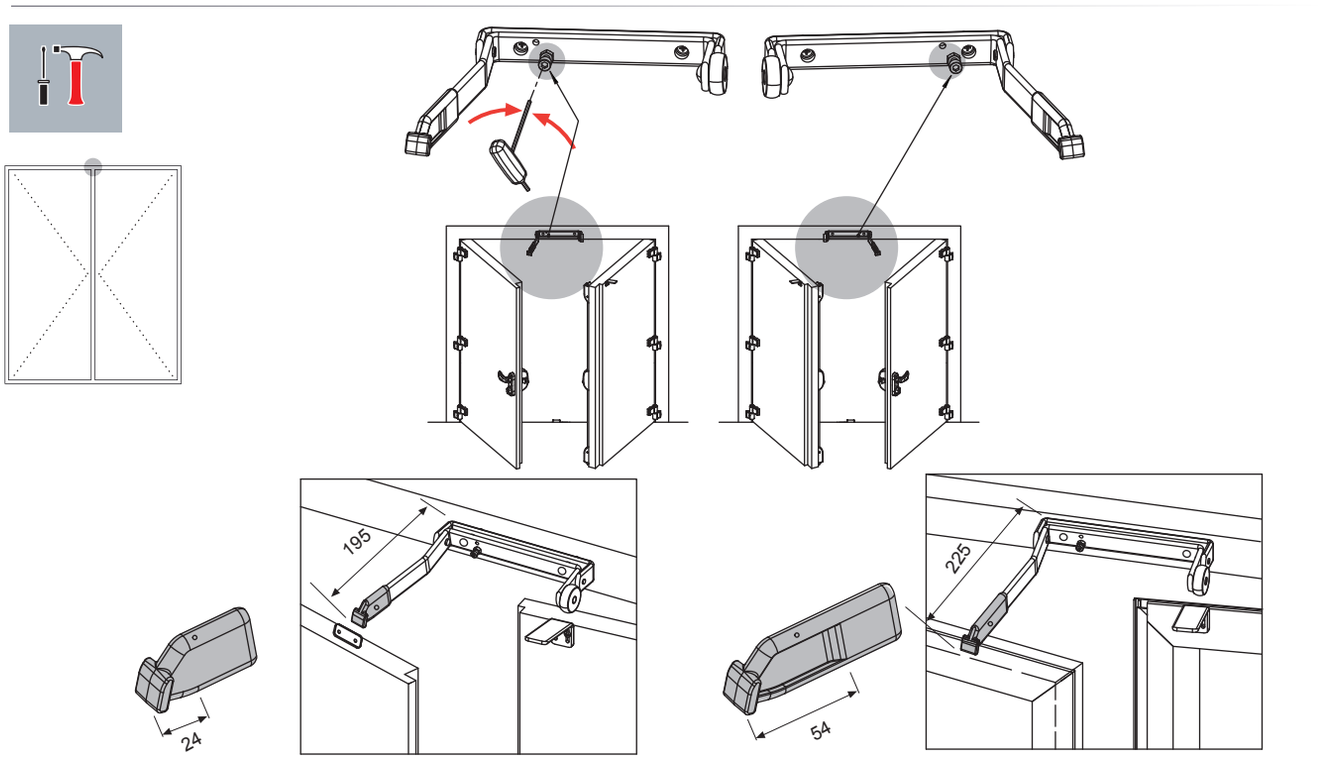

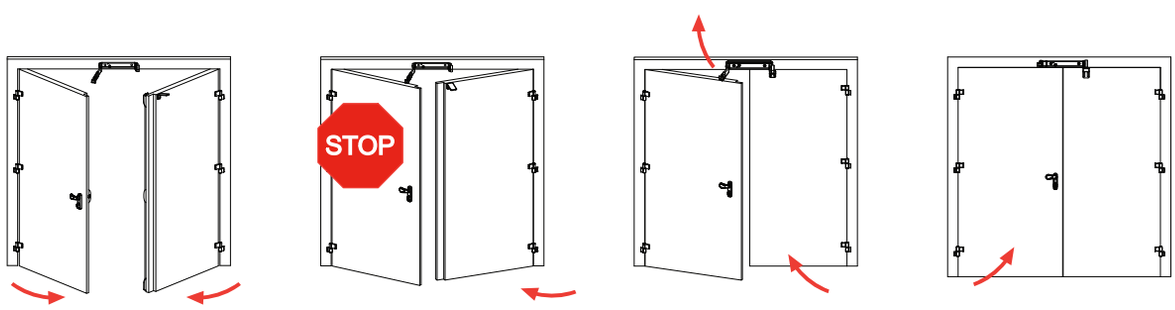

8568A
8568B

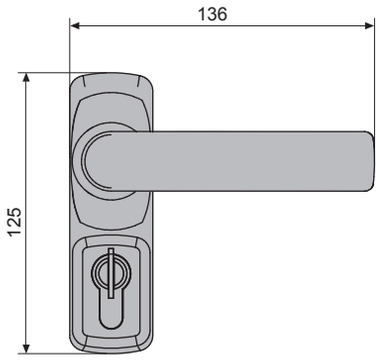

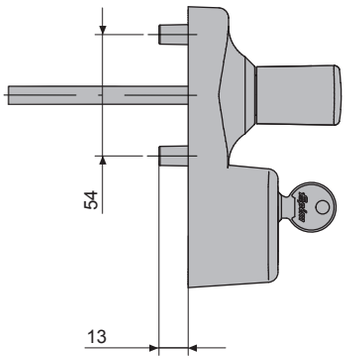

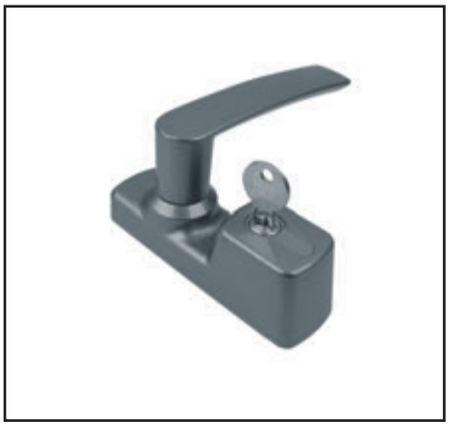

8568A		10
8568B		10

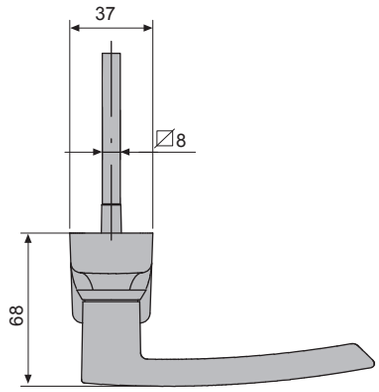

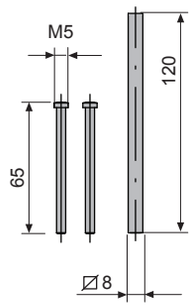

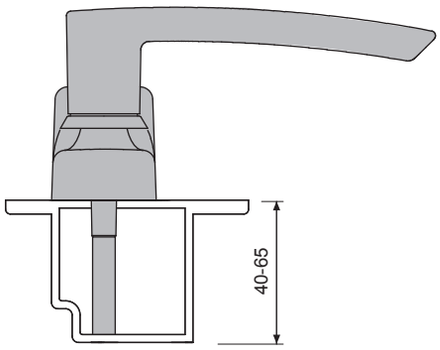

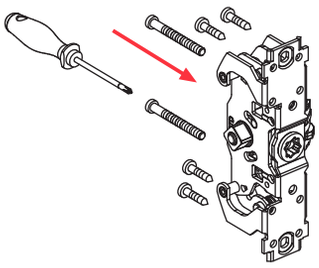

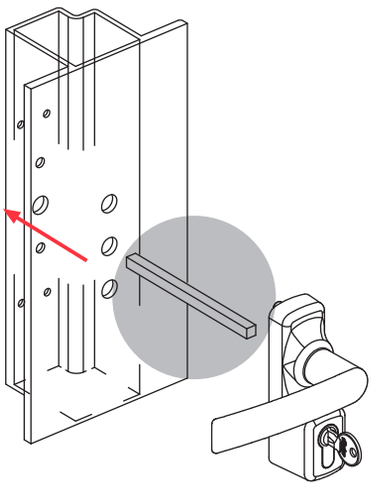

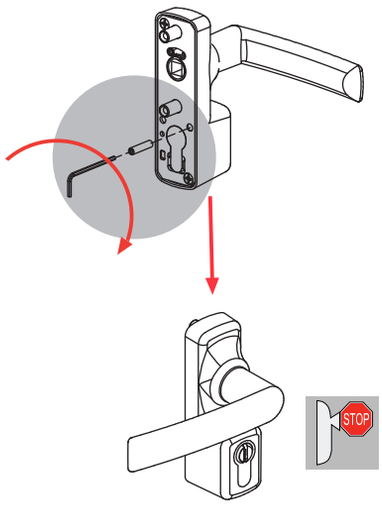

8567

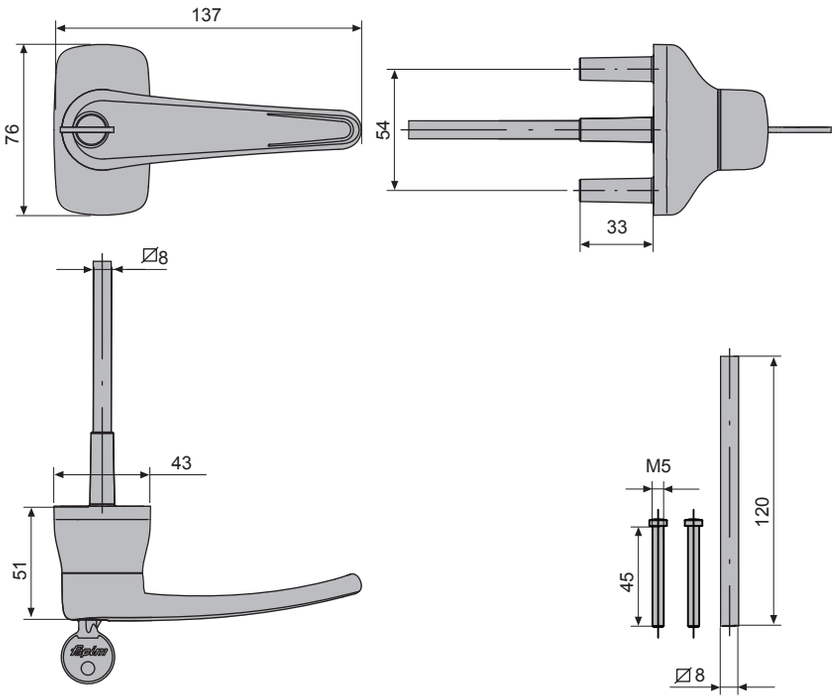

8567		10

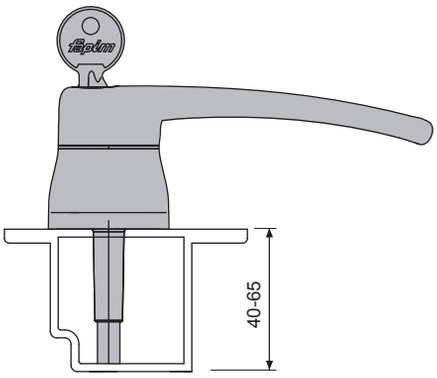

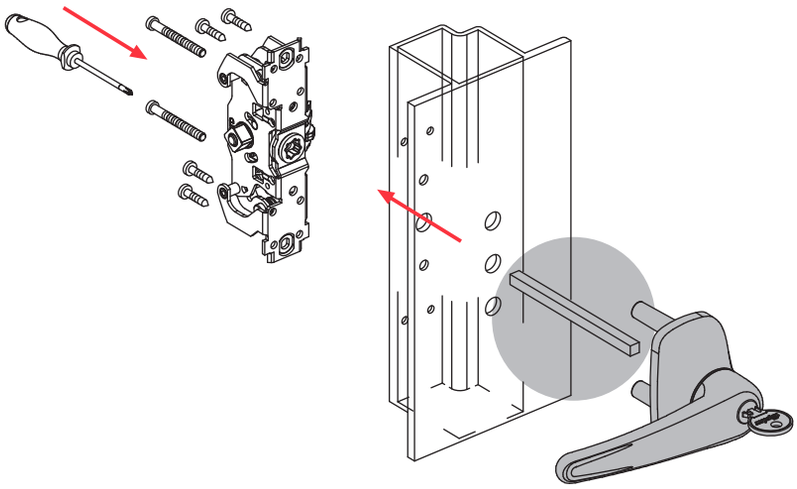

8569A

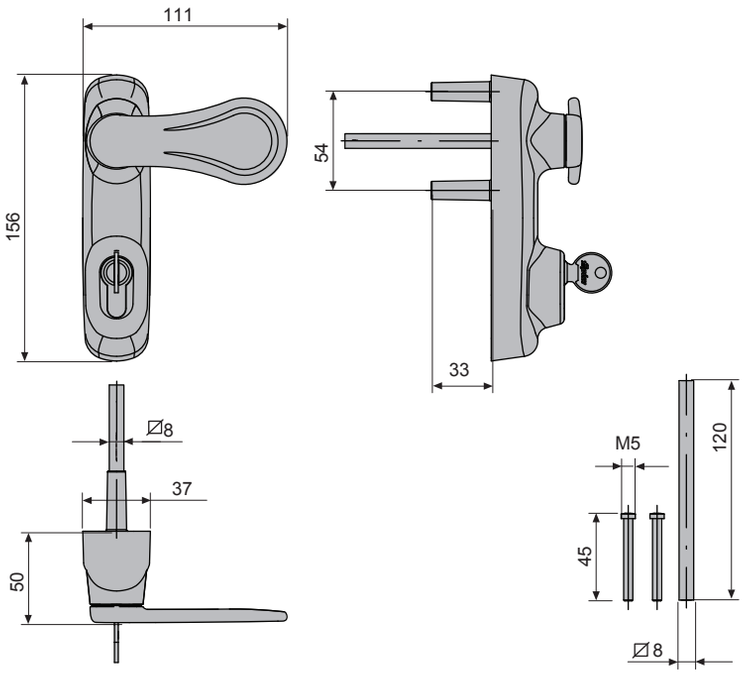

8569A		10

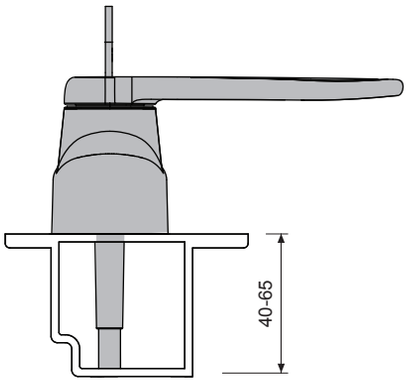

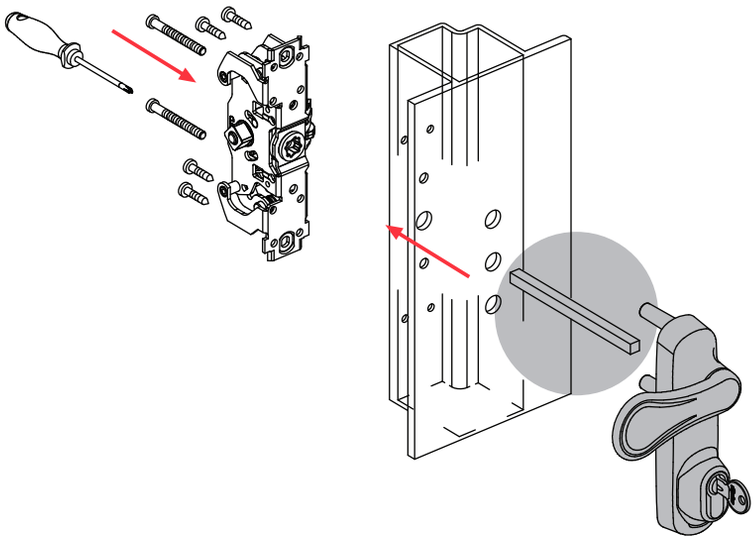

8570A
8572A
8574A

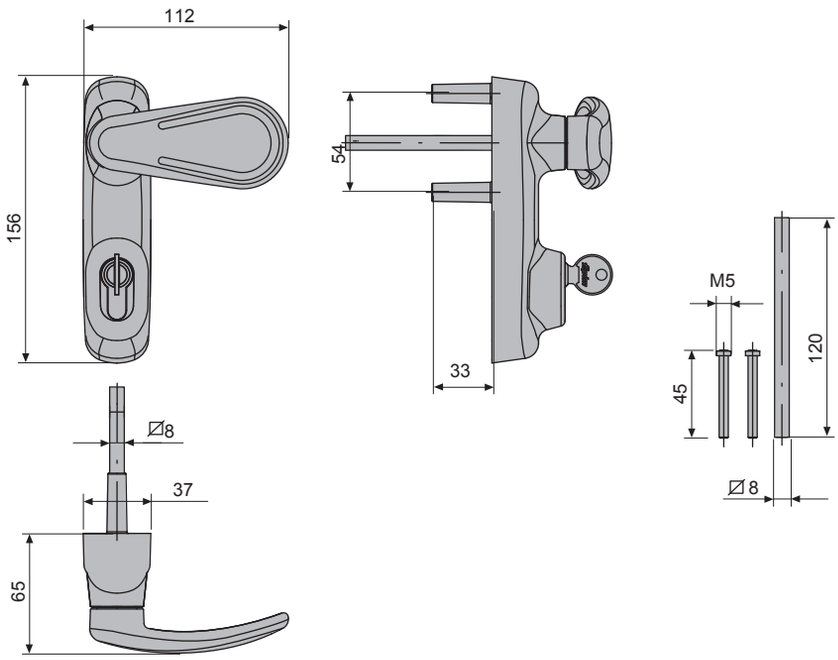

8570A		10
8572A		10
8574A		1

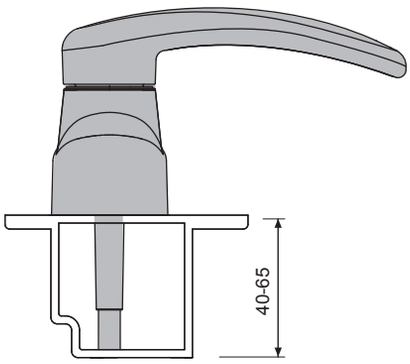

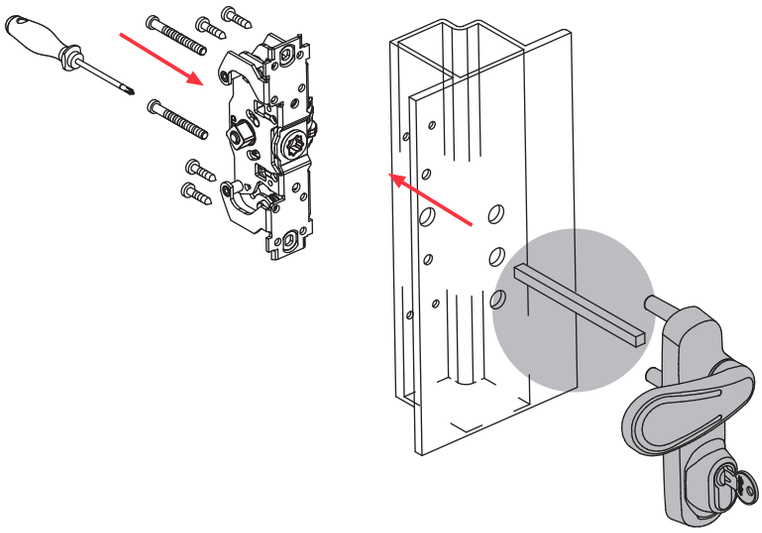

8571A
8573A
8575A

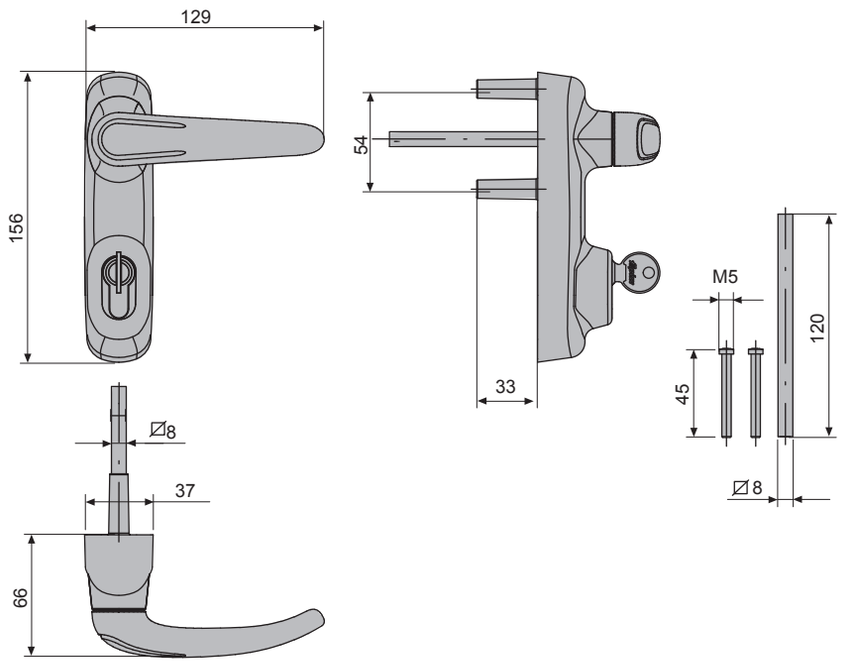

8571A		10
8573A		10
8575A		1

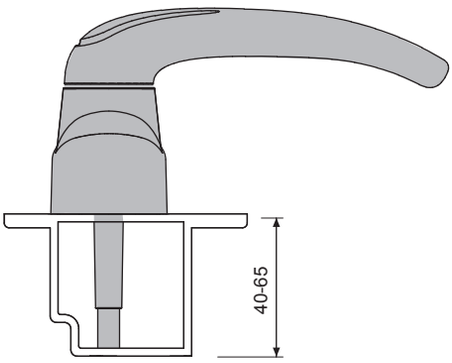

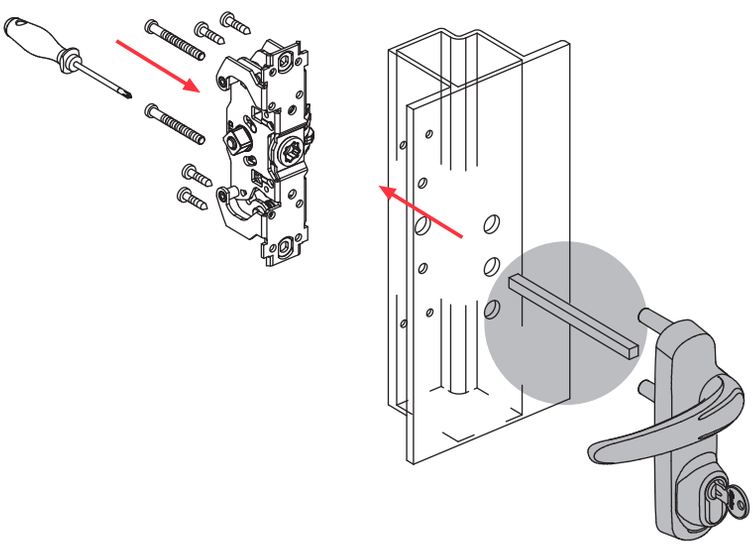

8577A

8577A		1

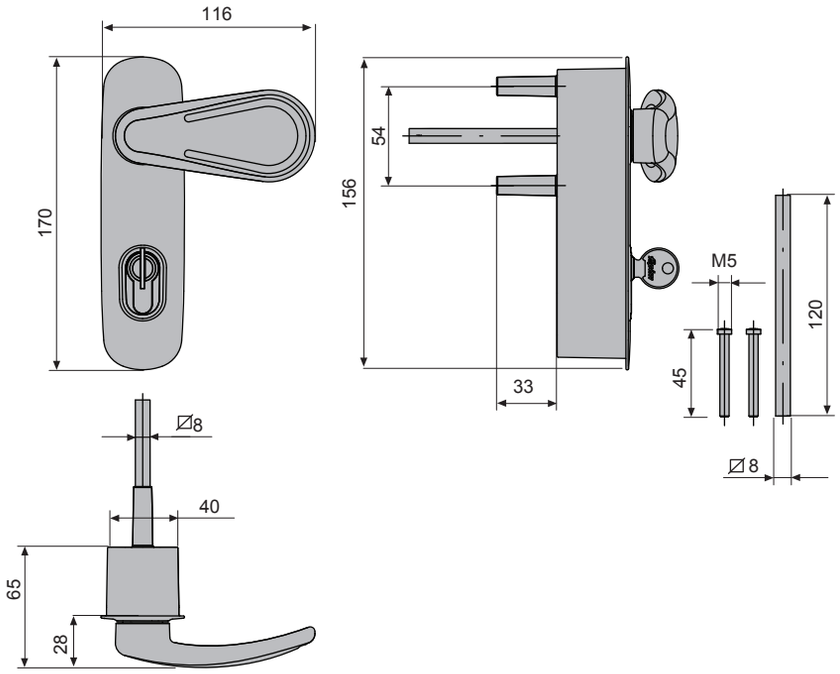

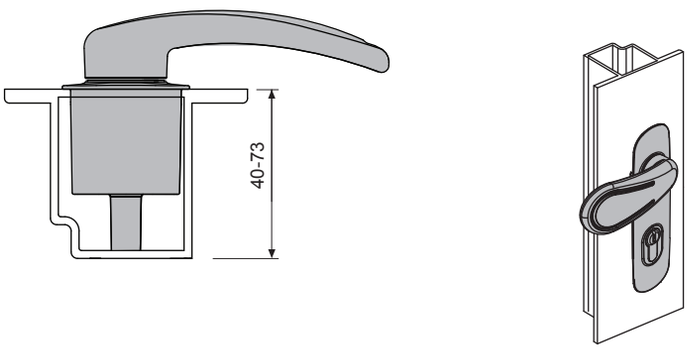

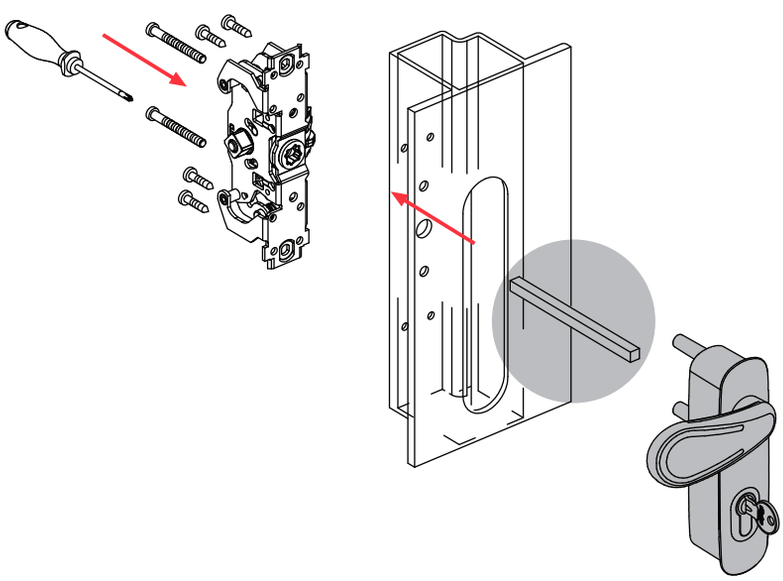

8580A
8585A

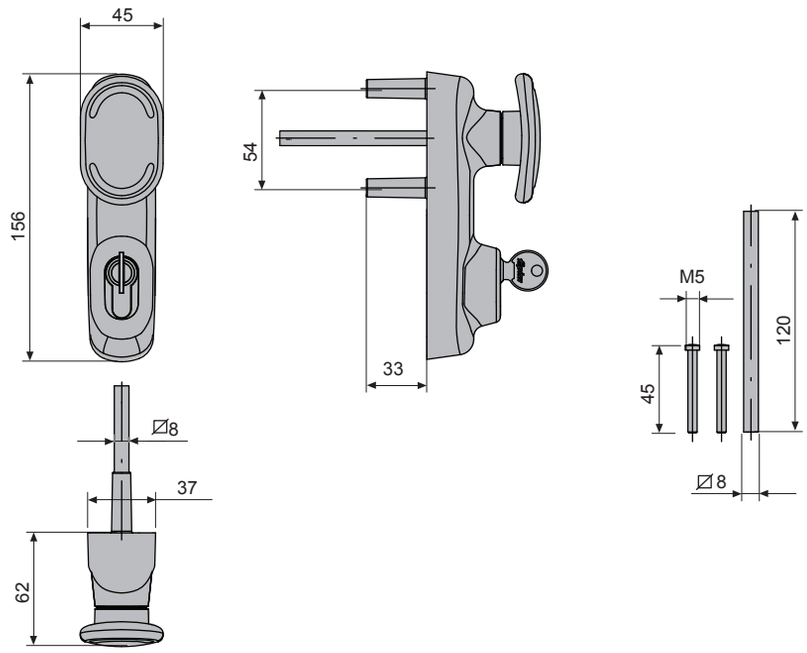

8580A		1
8585A		1

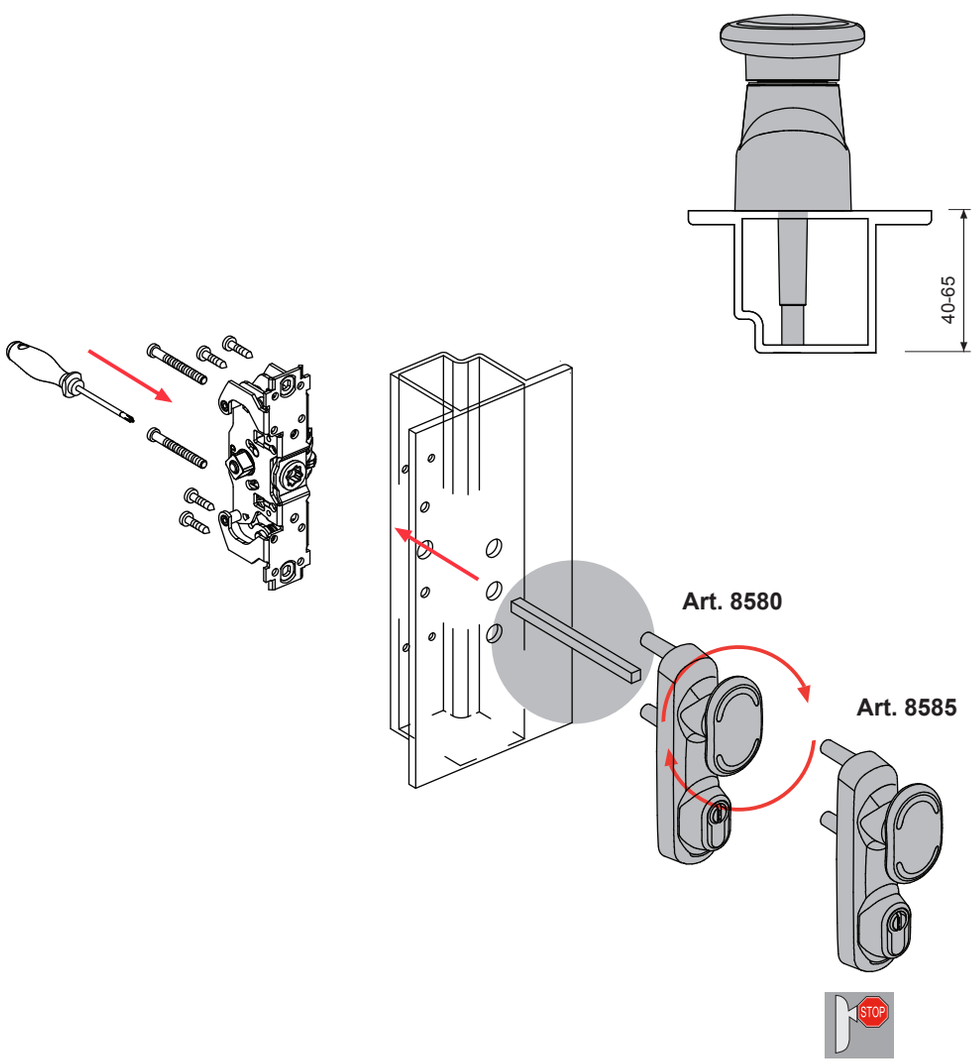

8596

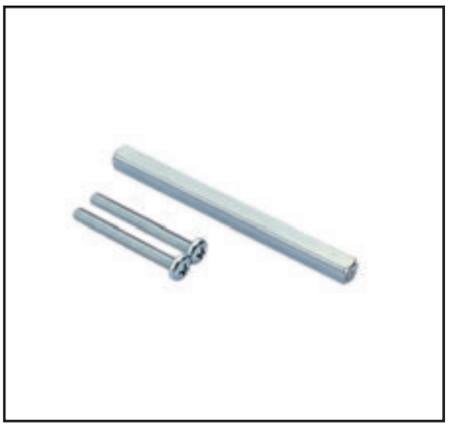

8596		10

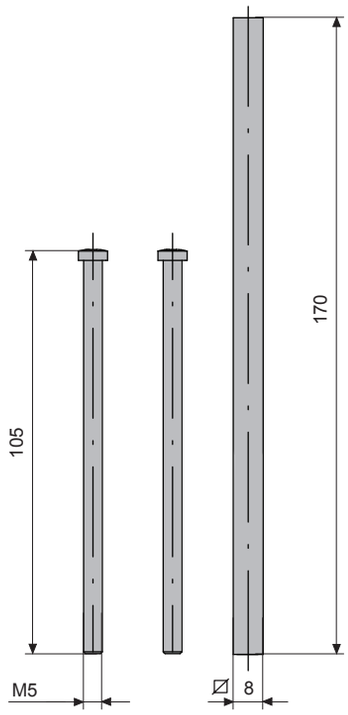

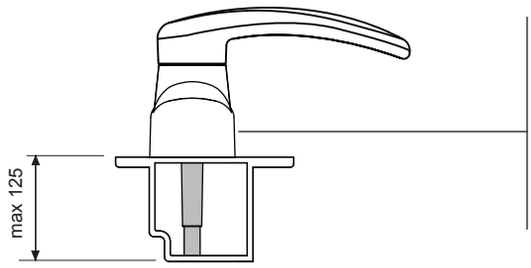

Art. 8567
Art. 8569A
Art. 8570A
Art. 8571A
Art. 8572A
Art. 8573A
Art. 8574A
Art. 8575A
Art. 8580A
Art. 8585A

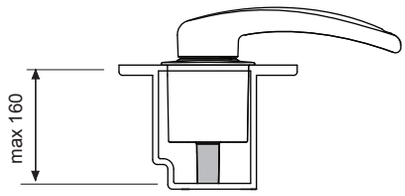

Art. 8577A

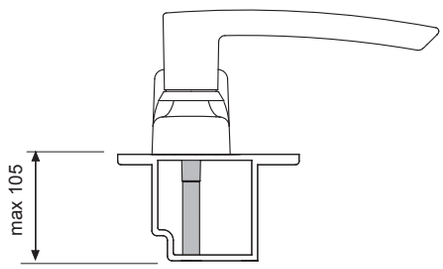

Art. 8568A
Art. 8568B

8595

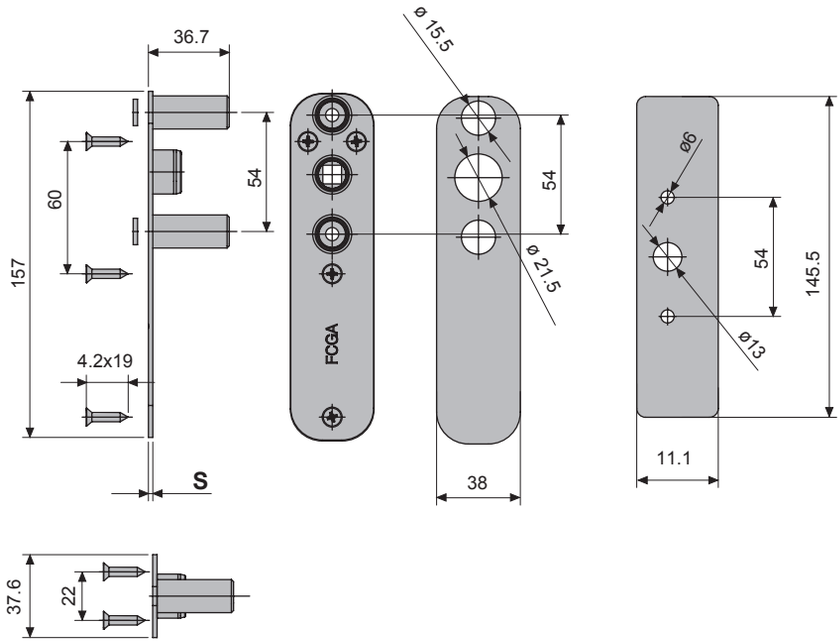

		S	
8595		2	10

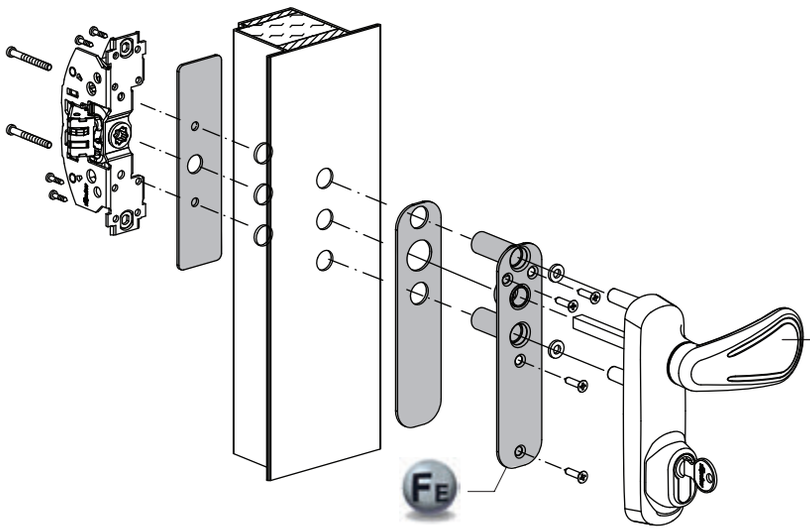

Art. 8569A
Art. 8570A
Art. 8571A
Art. 8572A
Art. 8573A
Art. 8574A
Art. 8575A
Art. 8580A
Art. 8585A

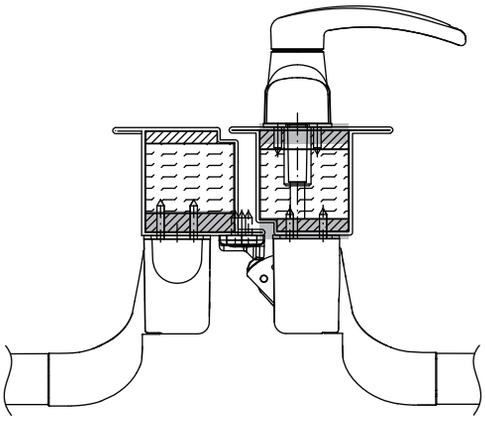

8590A
8590B

8590A	STOP, 12-24 V.c.a., 12-24V.c.c.	1
8590B	STOP, 12-24 V.c.a., 12-24V.c.c.	

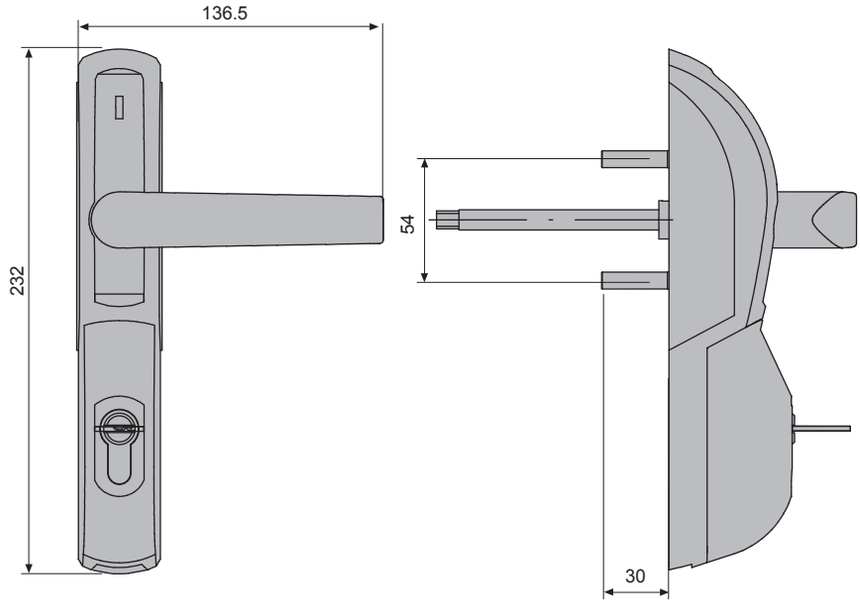

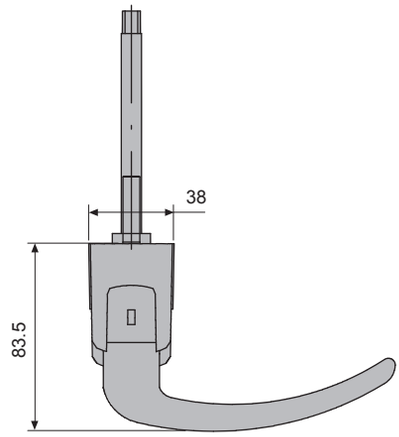

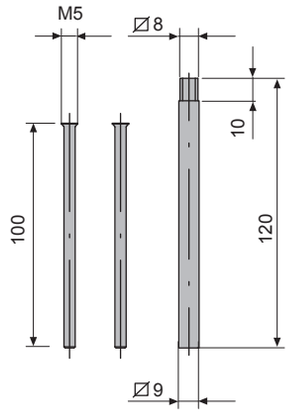

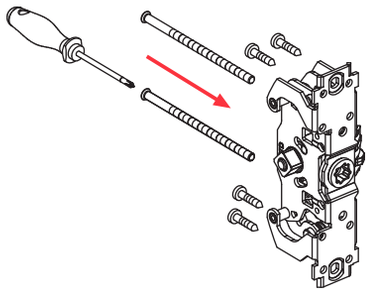

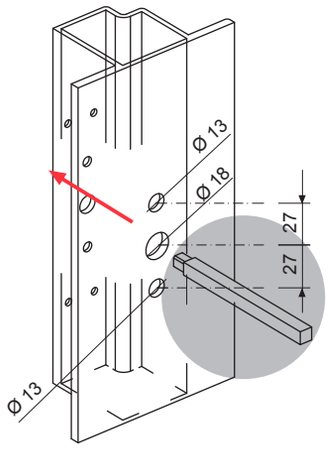

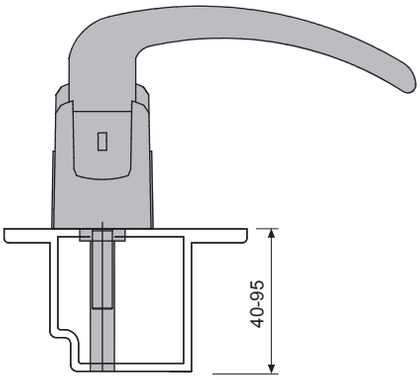

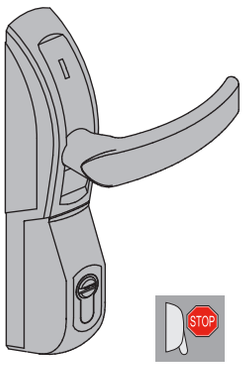

8594A

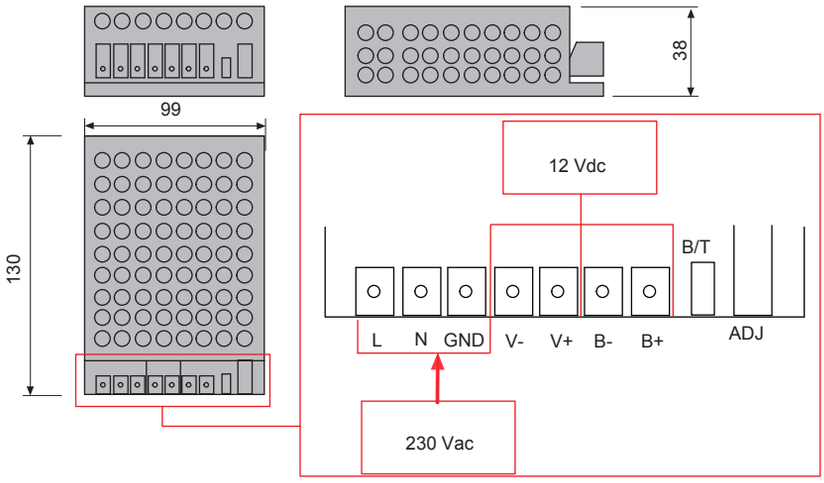

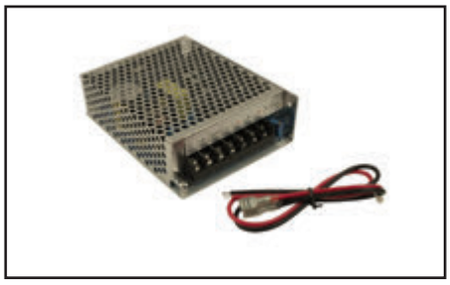

8594A	12V.c.c.	1

8594B

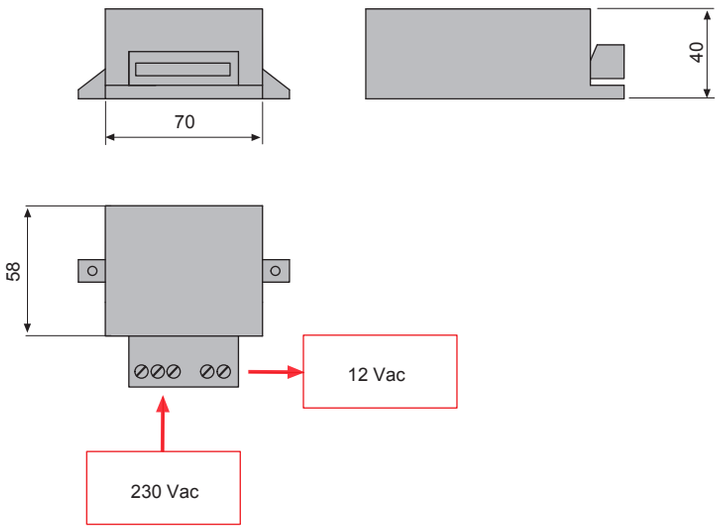

8594B	12V.c.a.	1

8594C

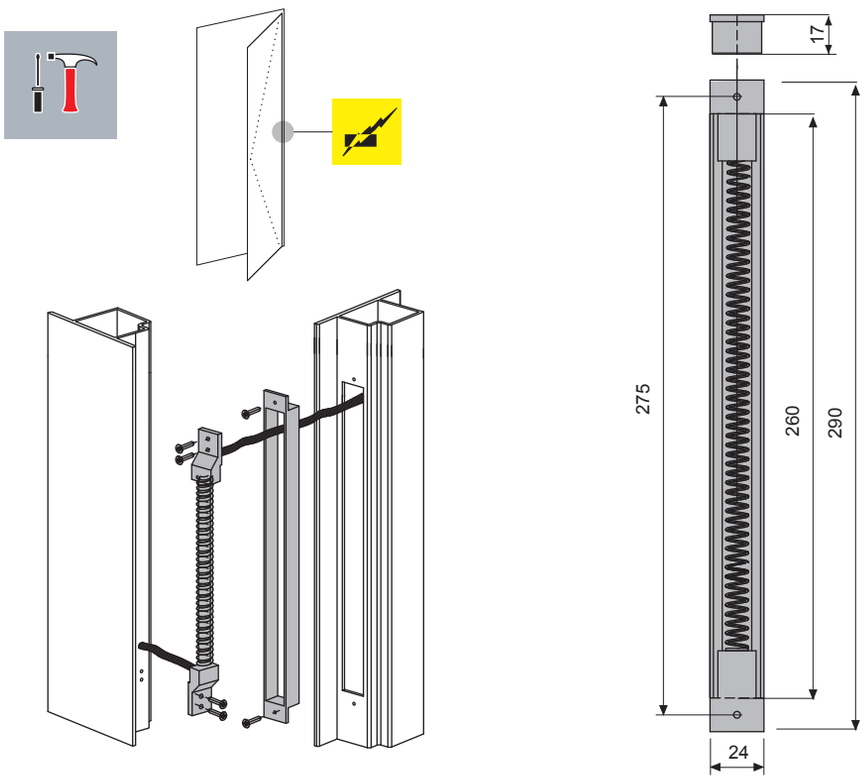

8594C		1

DOMESTIC

PANIC EXIT DEVICE KIT

fapim®

Life in evolution

8804

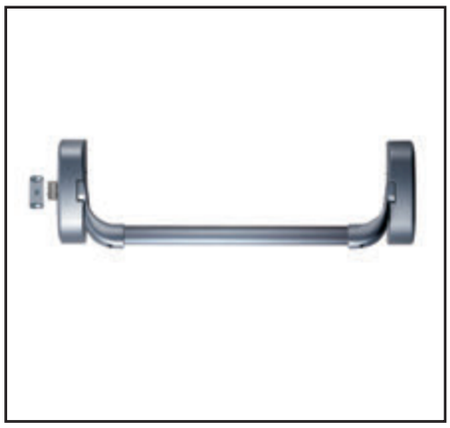

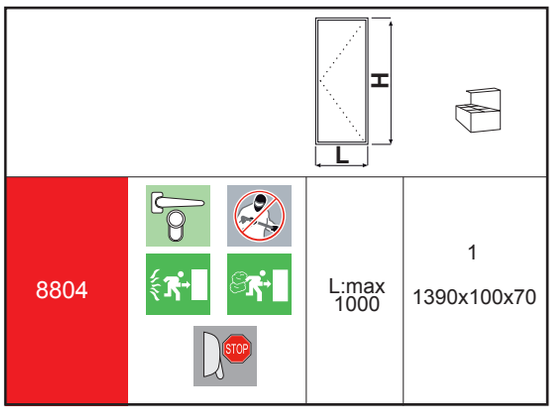
H
L
8804
STOP
L:max 1000
1
1390x100x70

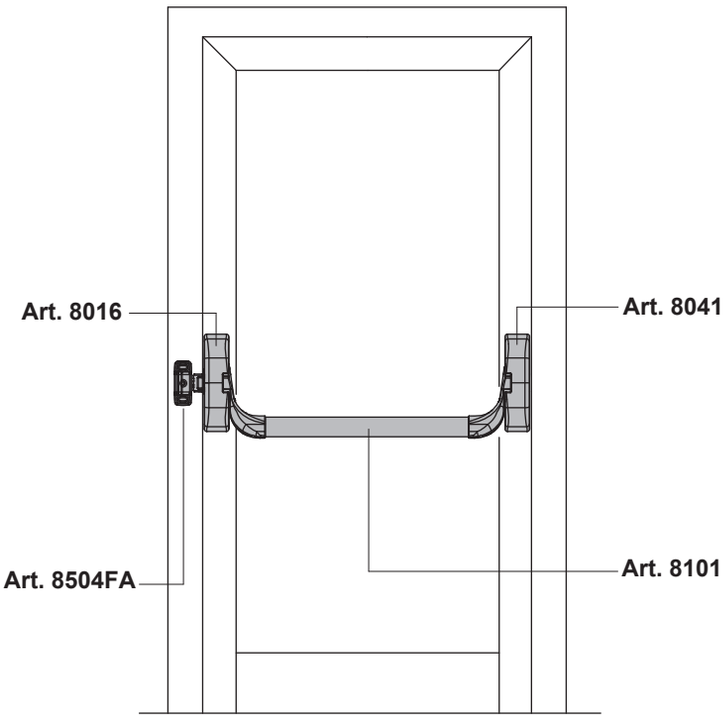
Art. 8016
Art. 8041
Art. 8504FA
Art. 8101

8805

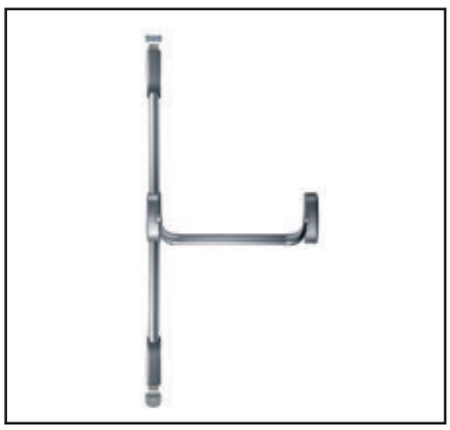

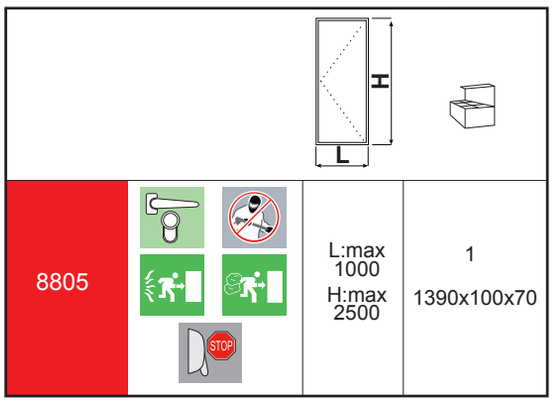
H
L
8805
STOP
L:max 1000
H:max 2500
1
1390x100x70

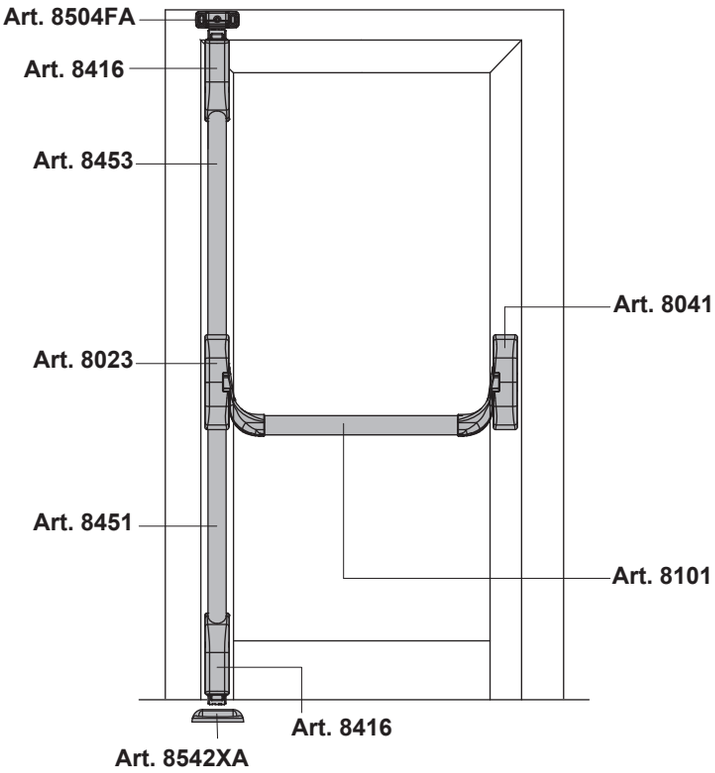
Art. 8504FA
Art. 8416
Art. 8453
Art. 8041
Art. 8023
Art. 8451
Art. 8101
Art. 8416
Art. 8542XA

8806

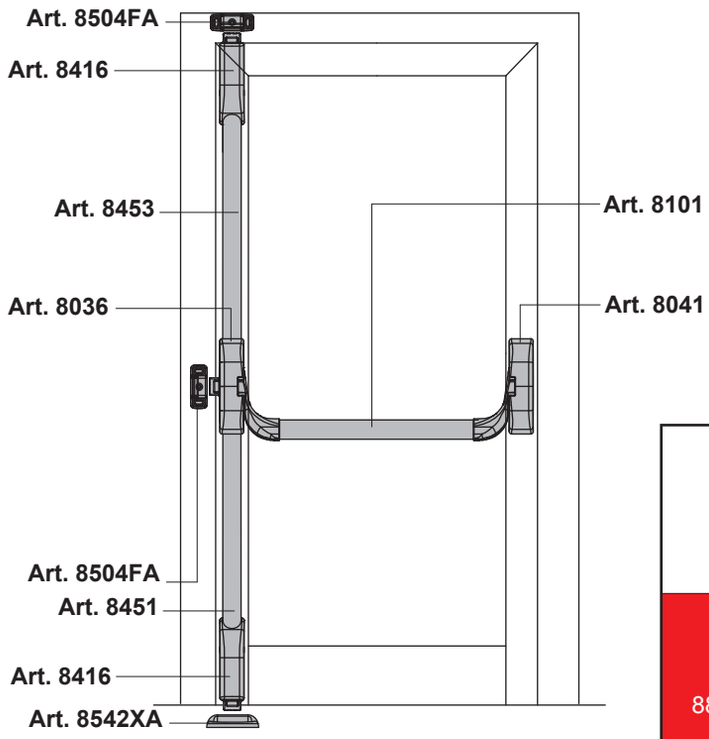

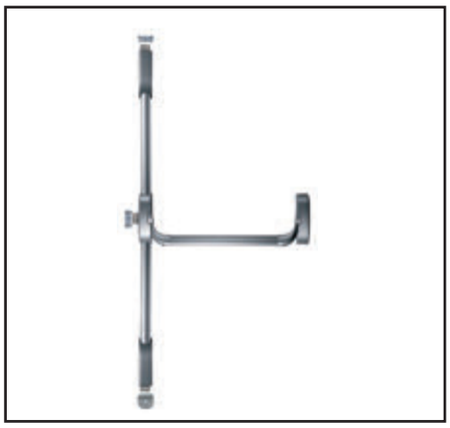

8806		L:max 1000 H:max 2500	1 1390x100x70

8806L

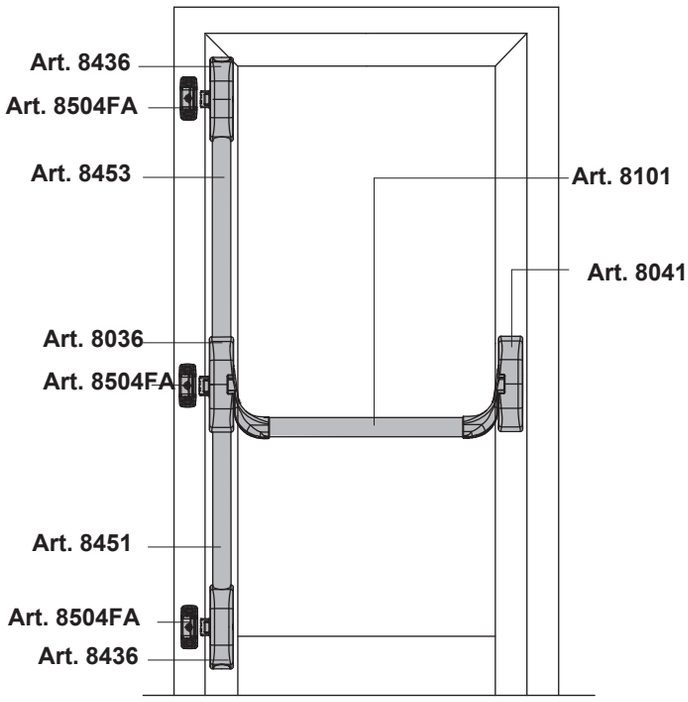

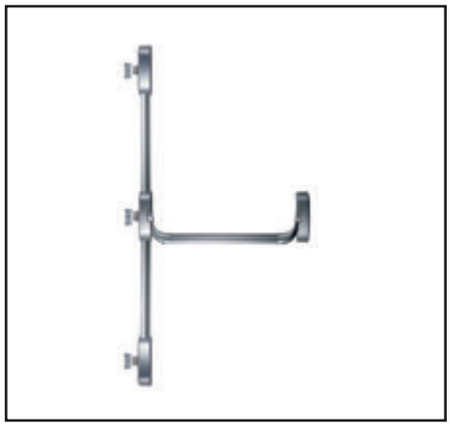

8806L		L:max 1000 H:max 2500	1 1390x100x70

8824

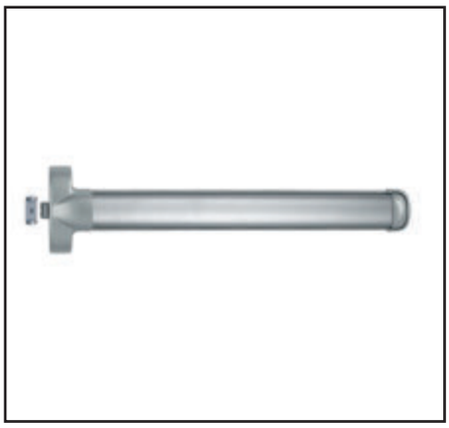

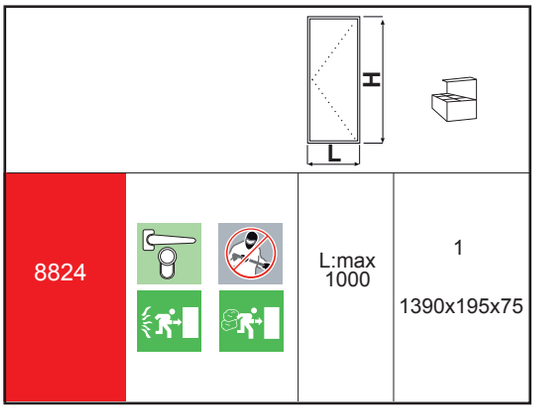
H
L
8824
L:max
1000
1
1390x195x75

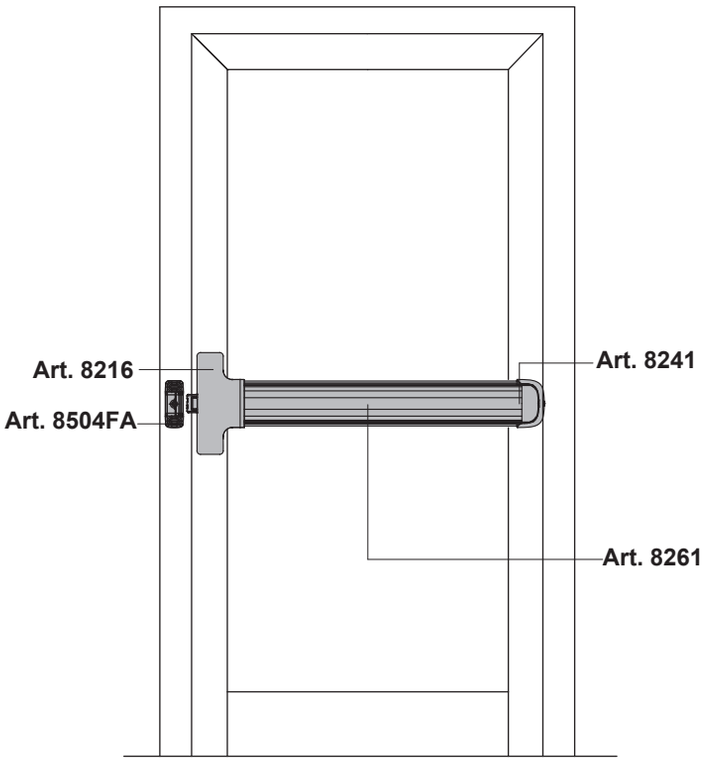
Art. 8216
Art. 8504FA
Art. 8241
Art. 8261

8825

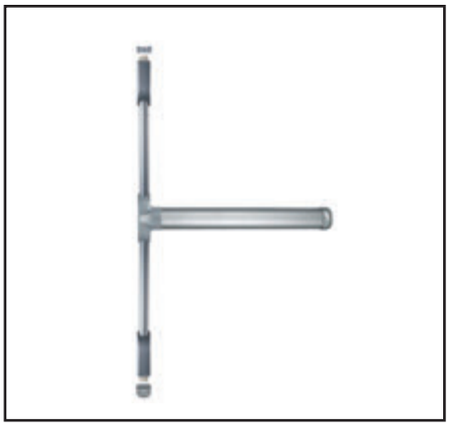

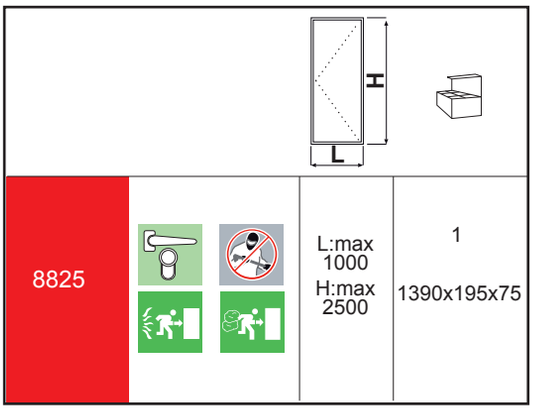
H
L
8825
L:max
1000
H:max
2500
1
1390x195x75

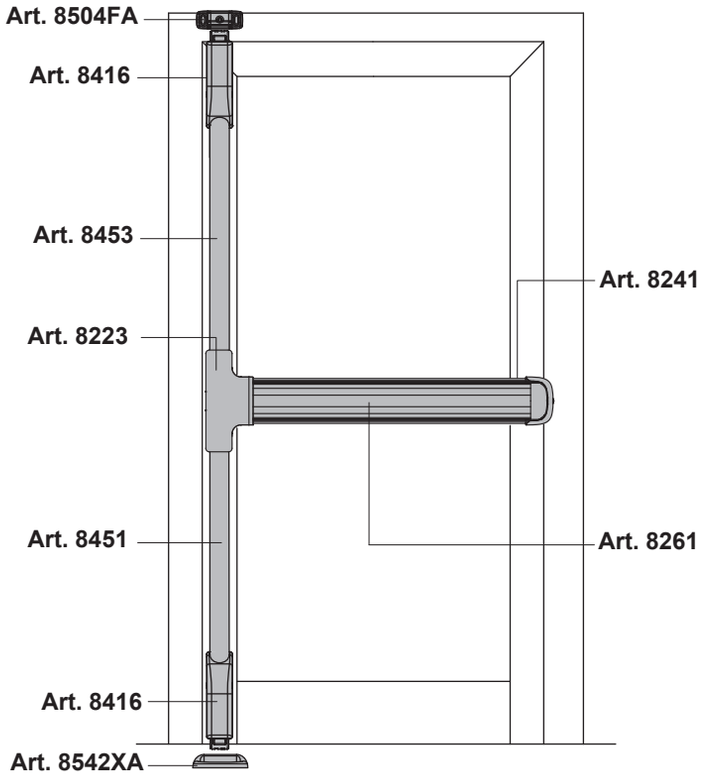
Art. 8504FA
Art. 8416
Art. 8453
Art. 8223
Art. 8451
Art. 8416
Art. 8542XA
Art. 8241
Art. 8261

8826

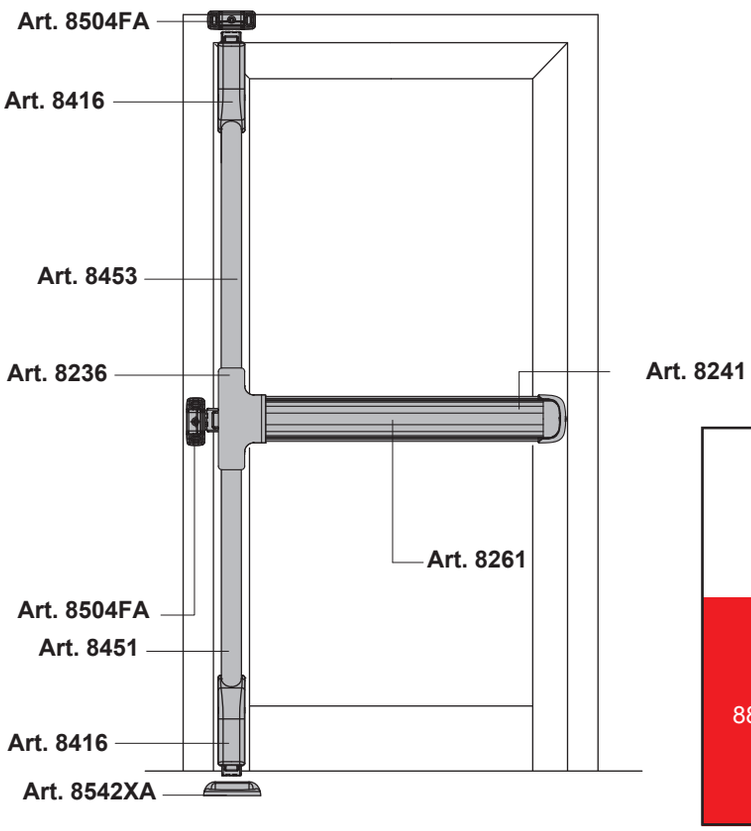
Art. 8504FA
Art. 8416
Art. 8453
Art. 8236
Art. 8241
Art. 8261
Art. 8504FA
Art. 8451
Art. 8416
Art. 8542XA

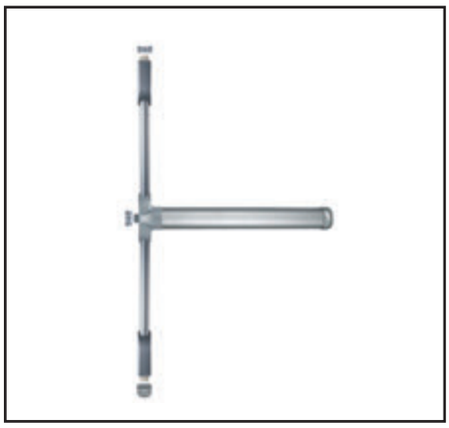

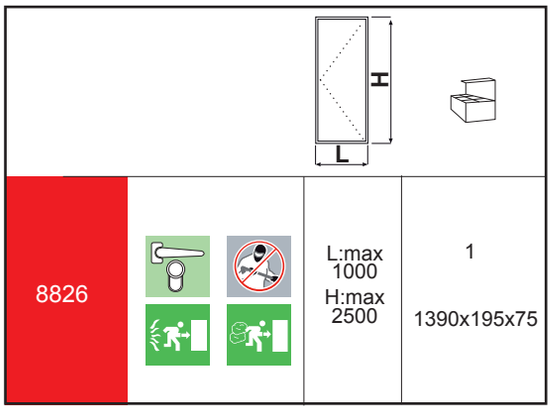
H
L
8826
L:max 1000
H:max 2500
1
1390x195x75

8826L

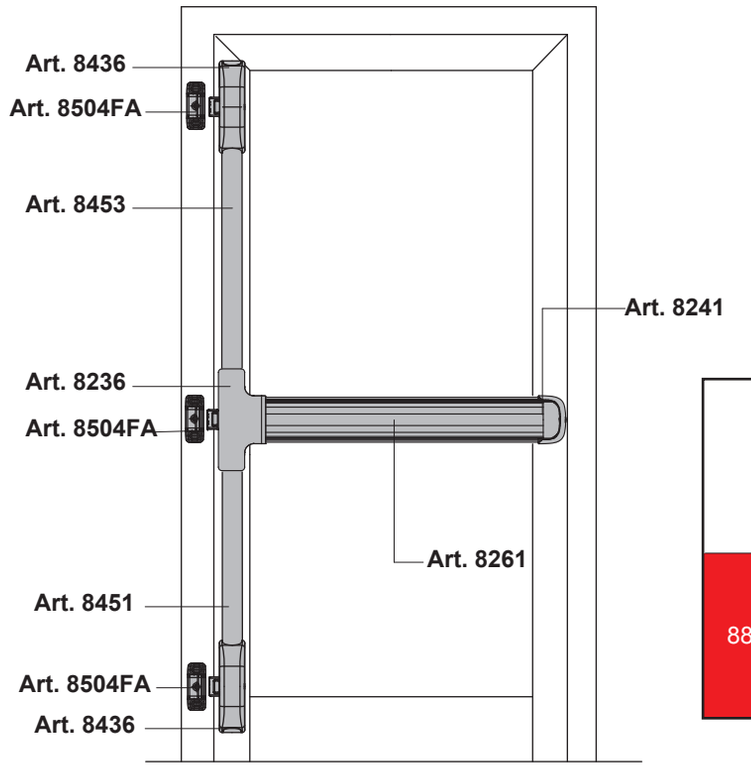
Art. 8436
Art. 8504FA
Art. 8453
Art. 8241
Art. 8236
Art. 8504FA
Art. 8261
Art. 8451
Art. 8504FA
Art. 8436

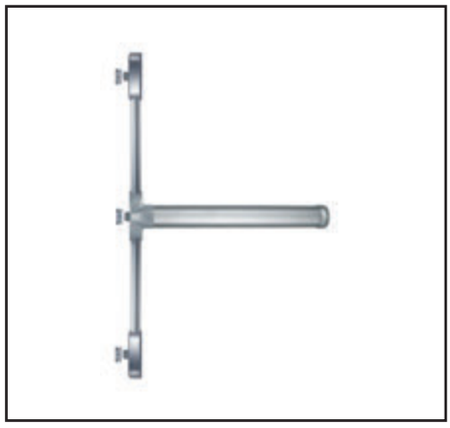

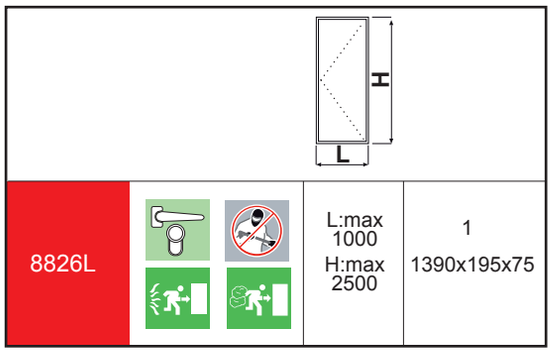
H
L
8826L
L:max 1000
H:max 2500
1
1390x195x75

SYMPLEX

PANIC EXIT DEVICE KIT

fapim®

Life in evolution

8844

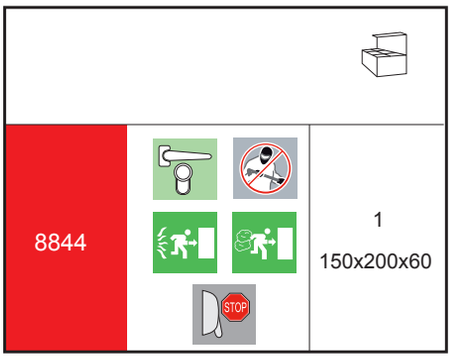
8844
STOP
1
150x200x60

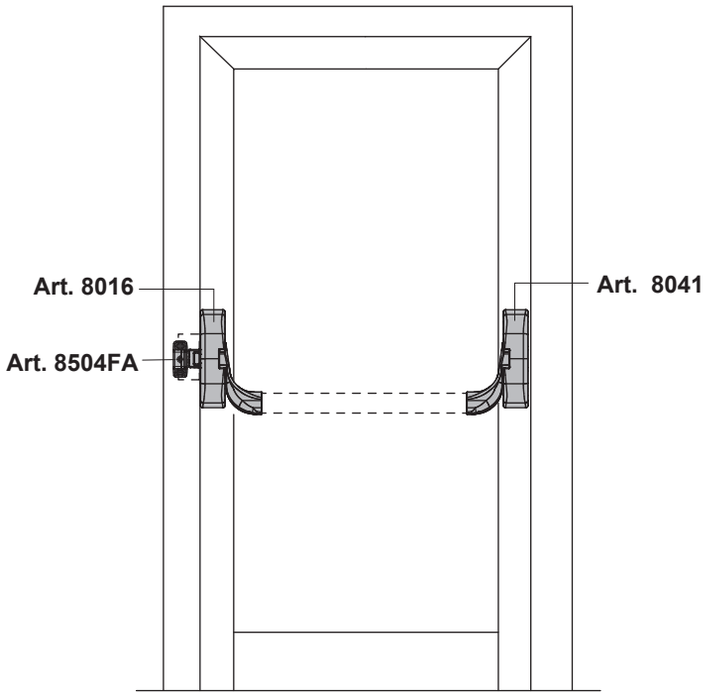
Art. 8016
Art. 8504FA
Art. 8041

8845

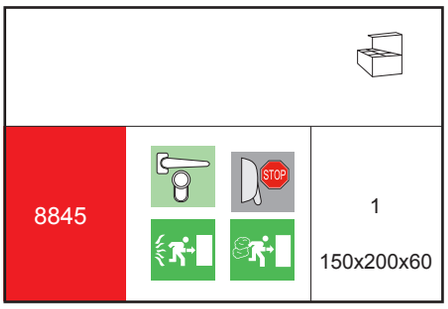
8845
STOP
1
150x200x60

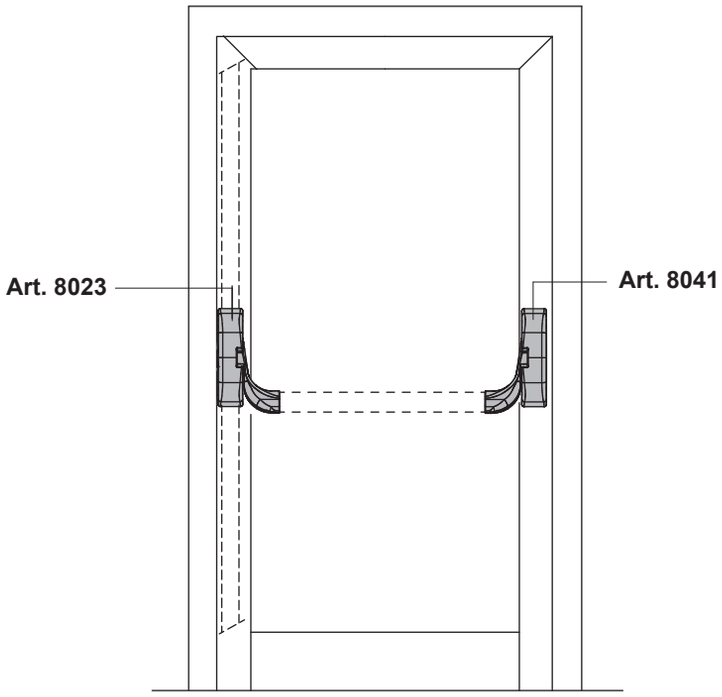
Art. 8023
Art. 8041

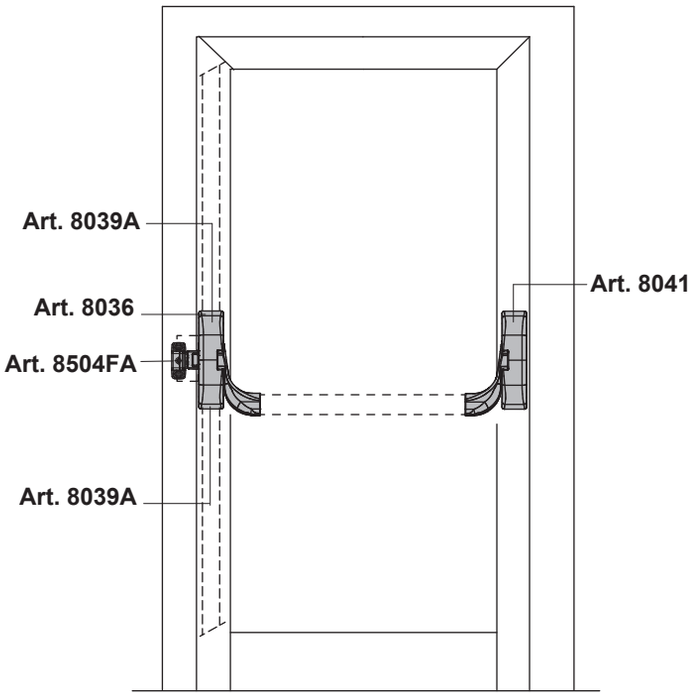
Art. 8039A
Art. 8036
Art. 8504FA
Art. 8039A
Art. 8041

8846

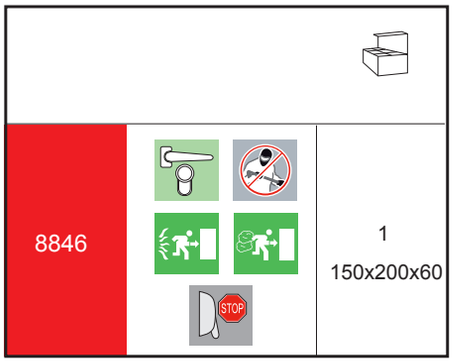
8846
STOP
1
150x200x60

8854
8864

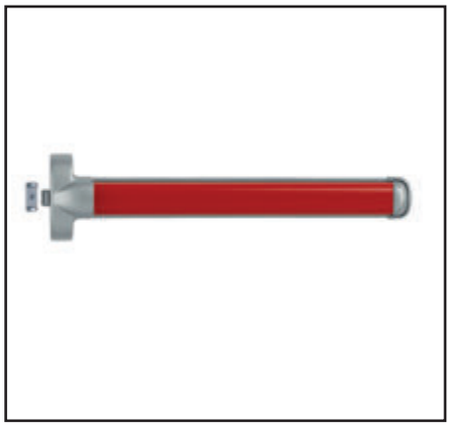

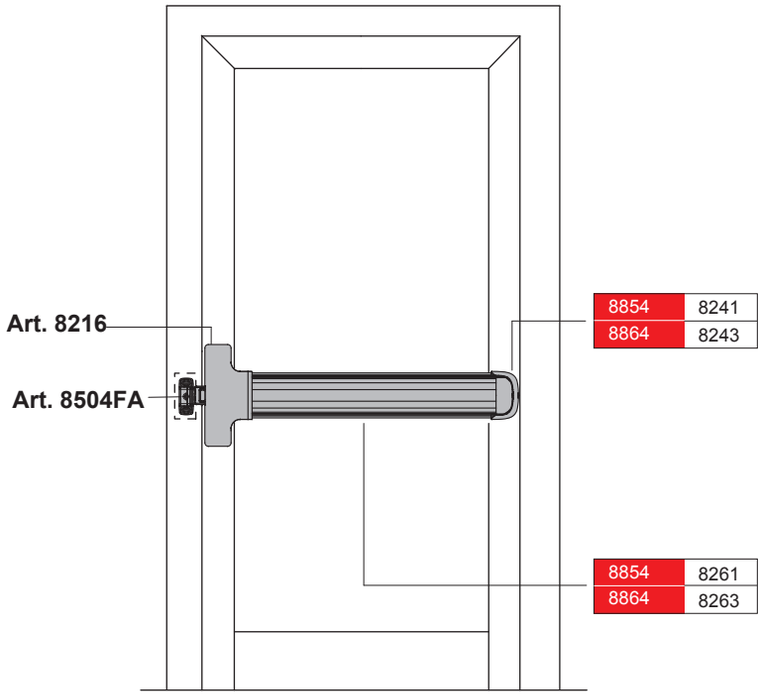

	L		
8854		max 1000	1 1090x195x75
8864		max 1300	1 1390x195x75

8855
8865

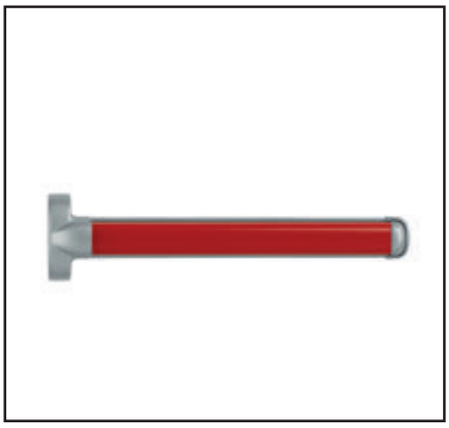

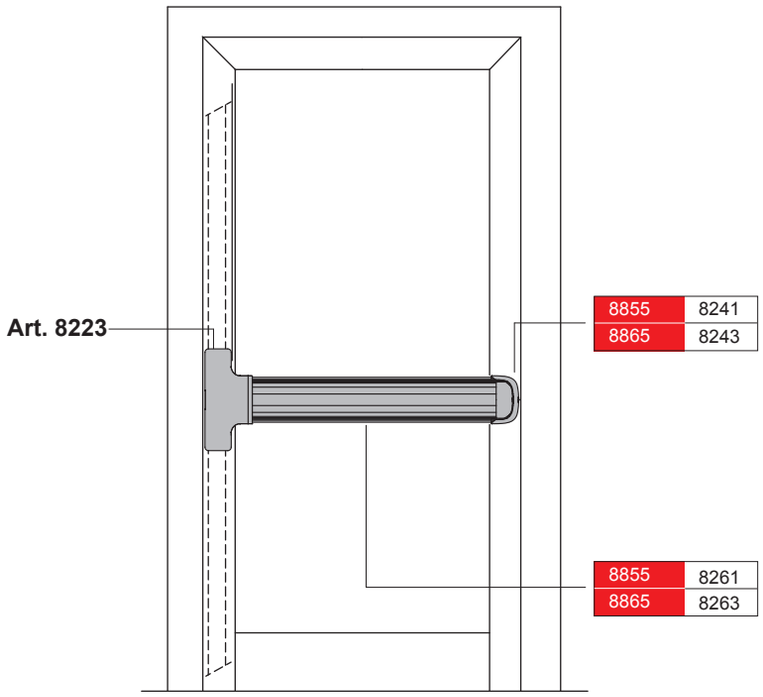

	L		
8855		max 1000	1 1090x195x75
8865		max 1300	1 1390x195x75

8856
8866

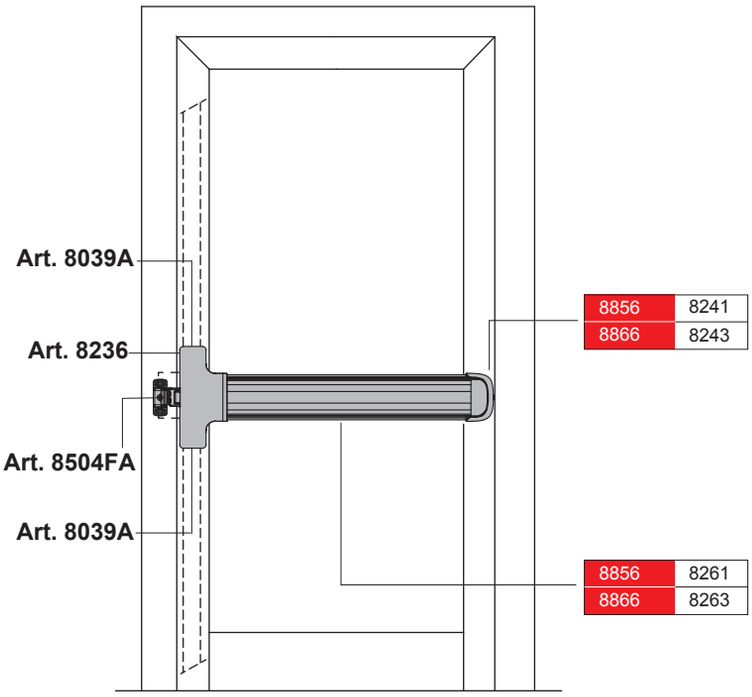

8856	8241
8866	8243

8856	8261
8866	8263

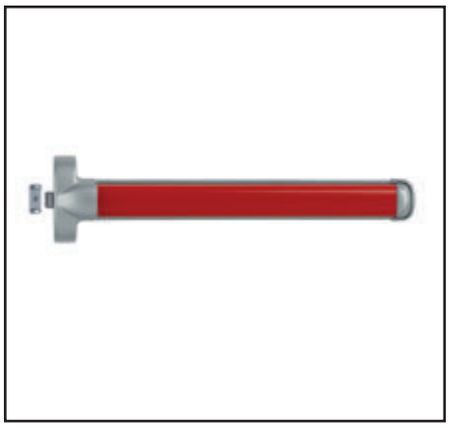

		L	
8856		max 1000	1 1090x195x75
8866		max 1300	1 1390x195x75

8894A

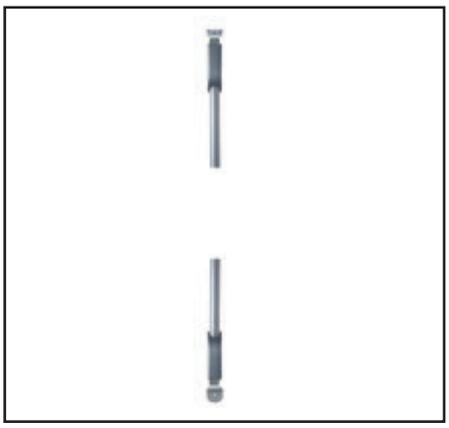

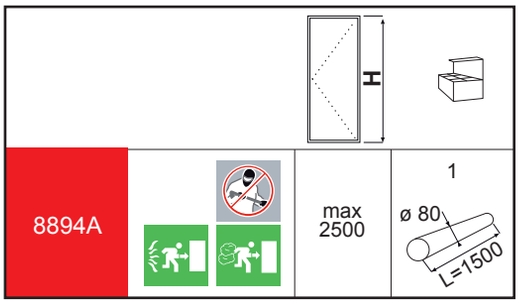
H
8894A
max
2500
1
ø 80
L=1500

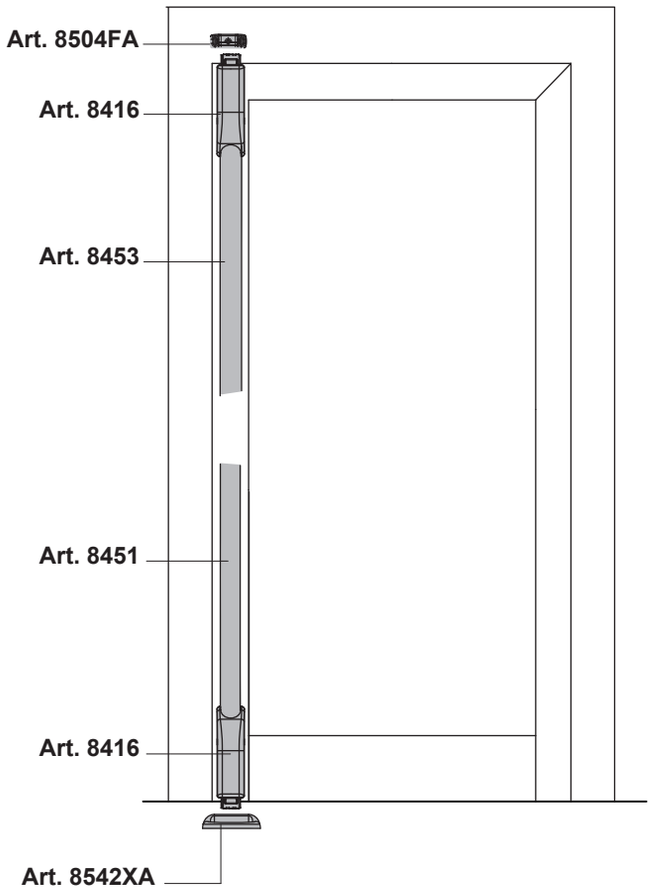
Art. 8504FA
Art. 8416
Art. 8453
Art. 8451
Art. 8416
Art. 8542XA

8895A

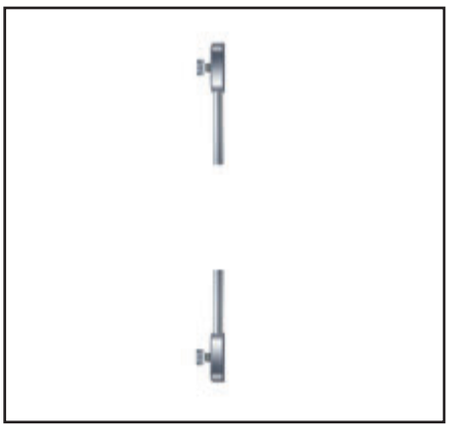

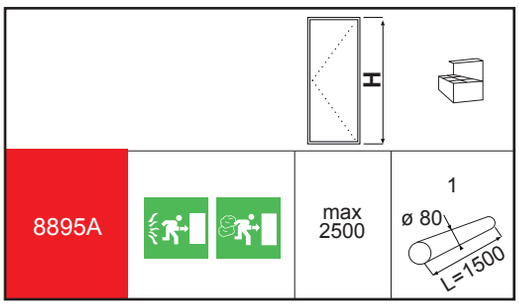
H
8895A
max
2500
1
ø 80
L=1500

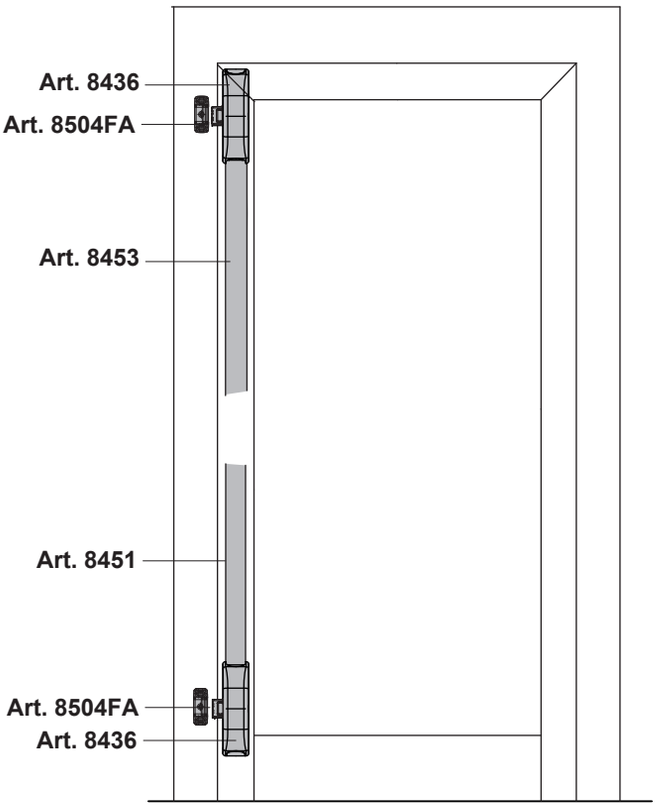
Art. 8436
Art. 8504FA
Art. 8453
Art. 8451
Art. 8504FA
Art. 8436

GLASS

PANIC EXIT DEVICE

fapim®

Life in evolution

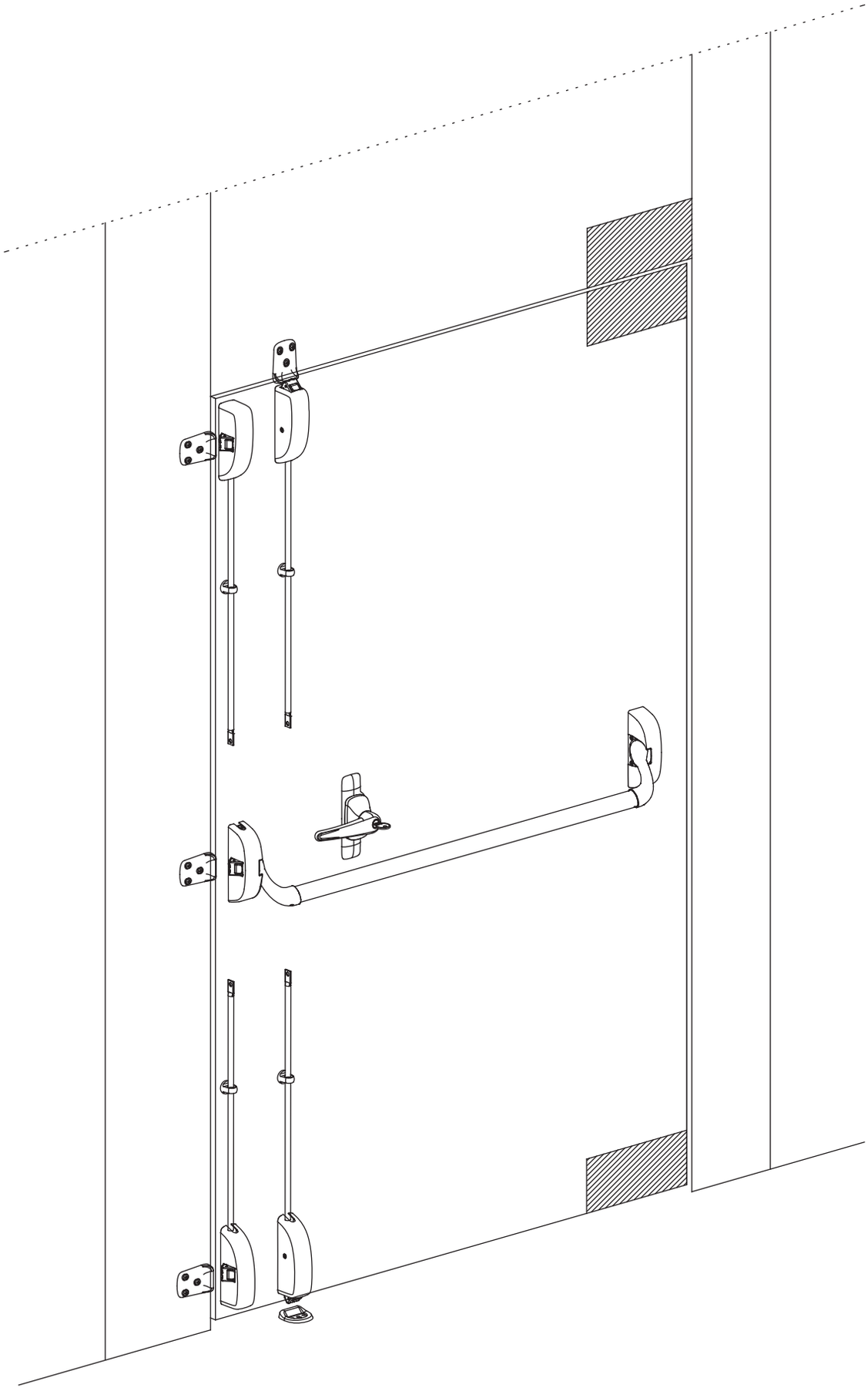

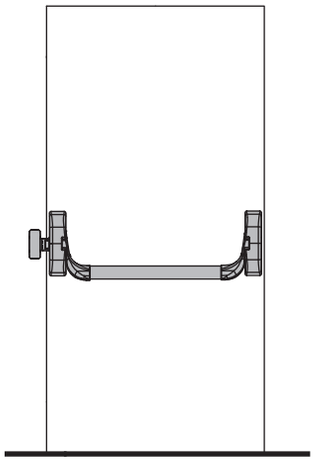

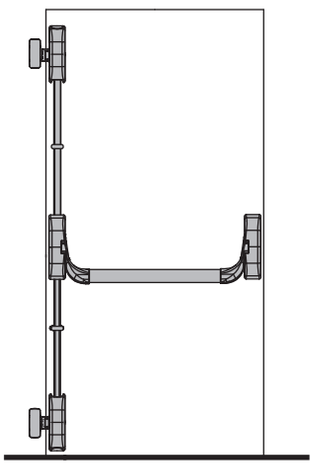

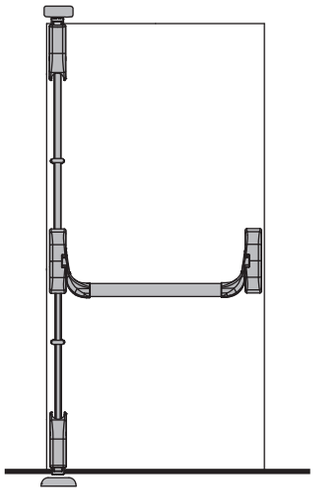

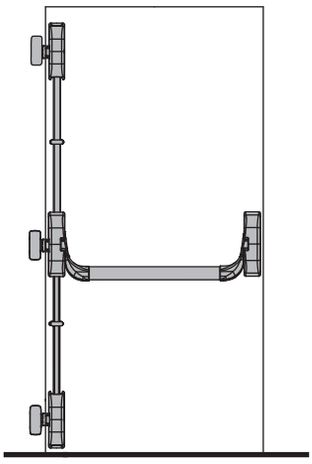

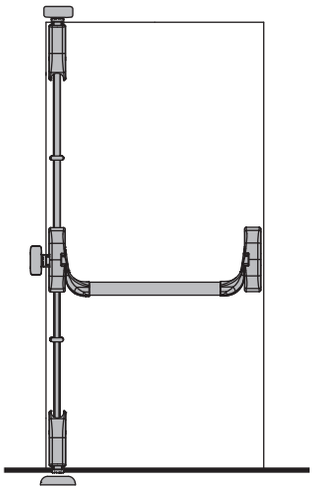

GLASS

PANIC EXIT DEVICE

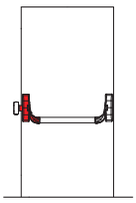	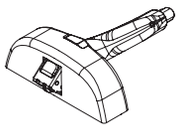	8351A	●	●			●		1
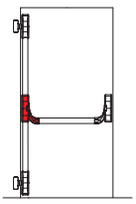	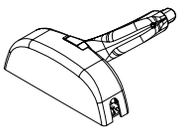	8352A	●				●		1
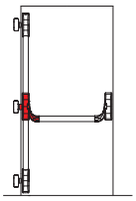	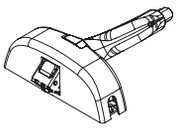	8353A	●	●			●		1
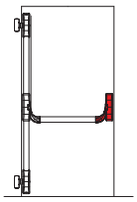	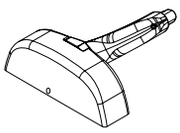	8361A			●		●		1
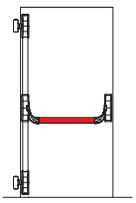	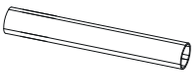	8106K					●	●	1
		8111K							
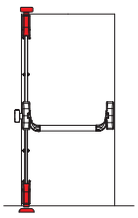		8362A		●			●		1
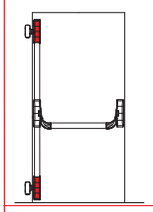	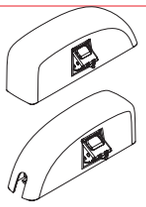	8363A					●		1
		8364A							
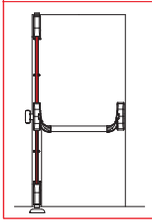	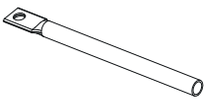	8380A					●		1
		8380B							
		8380C							
		8380D							

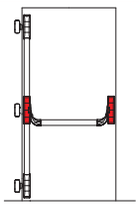	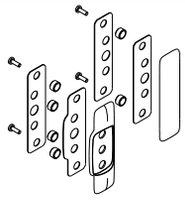	8370A		●				1
	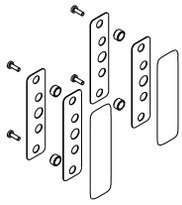	8370B					●	
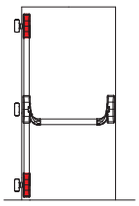	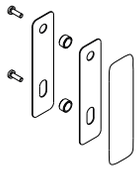	8370C	Art. 8362A				●	1
	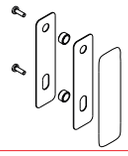	8370D	Art. 8363A Art. 8364A					
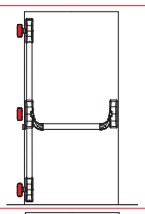		8375					●	1
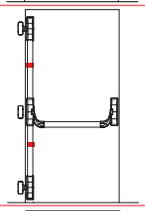		8382					●	5
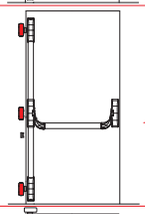		8504FK					● ●	1
		8504X						
		8508					●	1
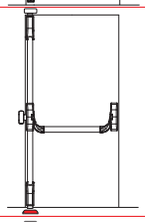		8542AX					●	1
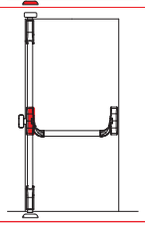	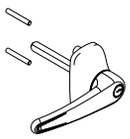	8567B						1

8351A

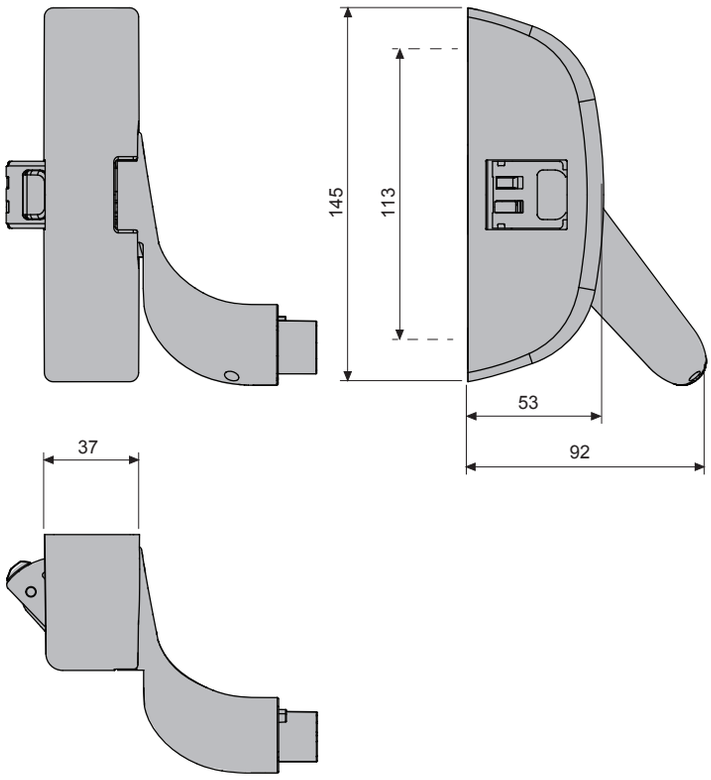

8351A		1

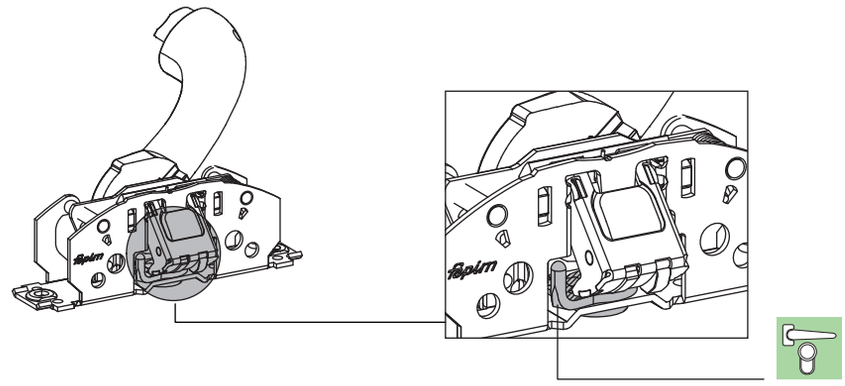

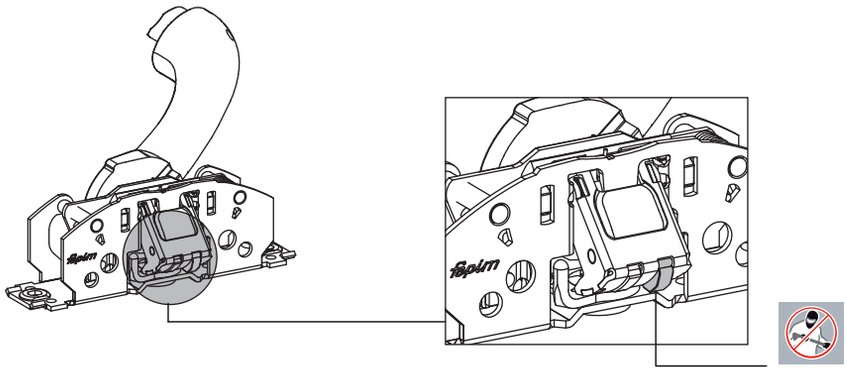

8352A

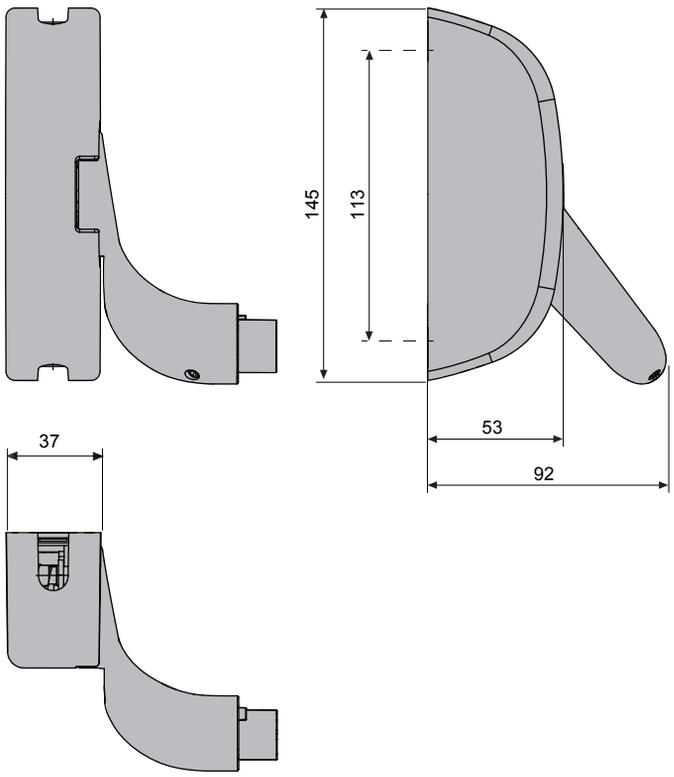

8352A		1

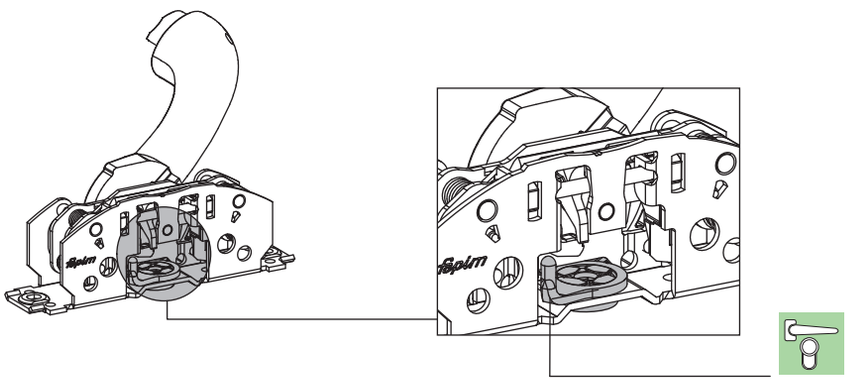

8353A

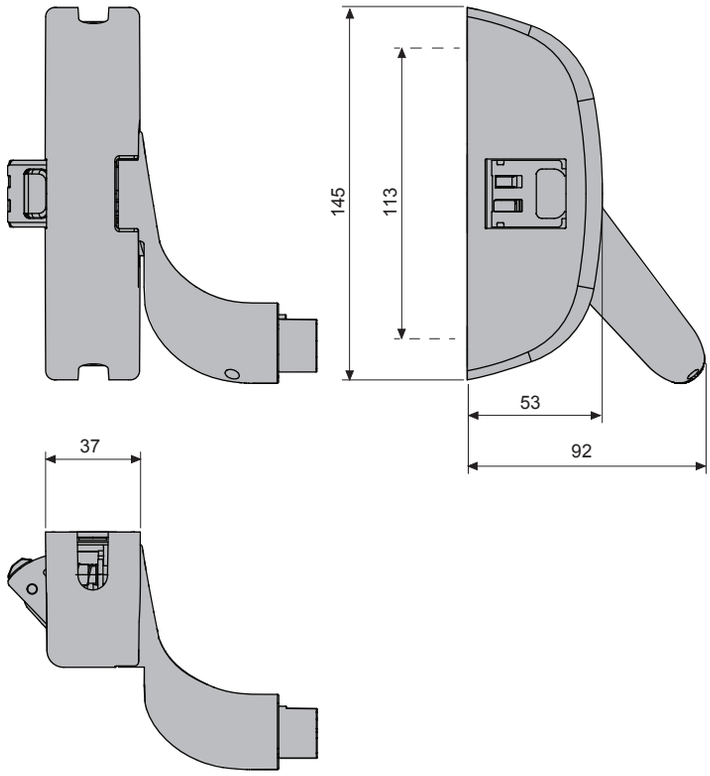

8353A		1

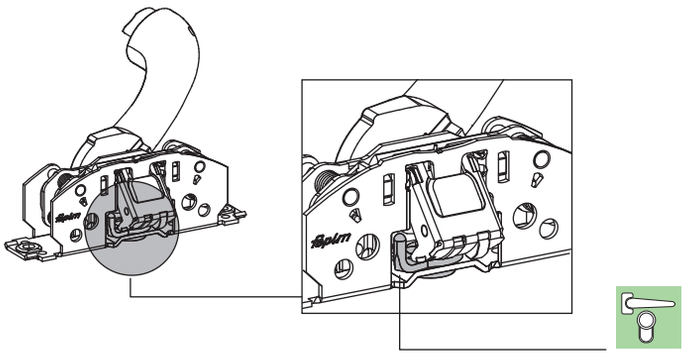

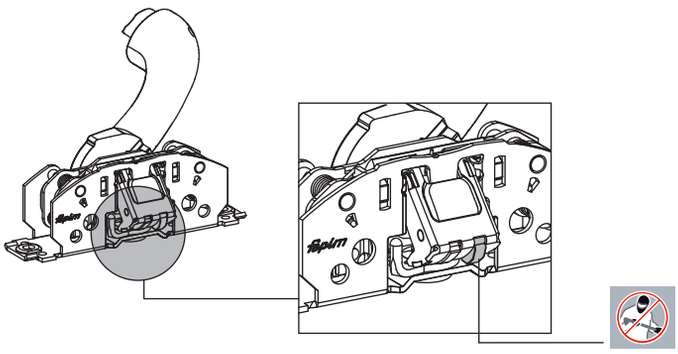

8361A

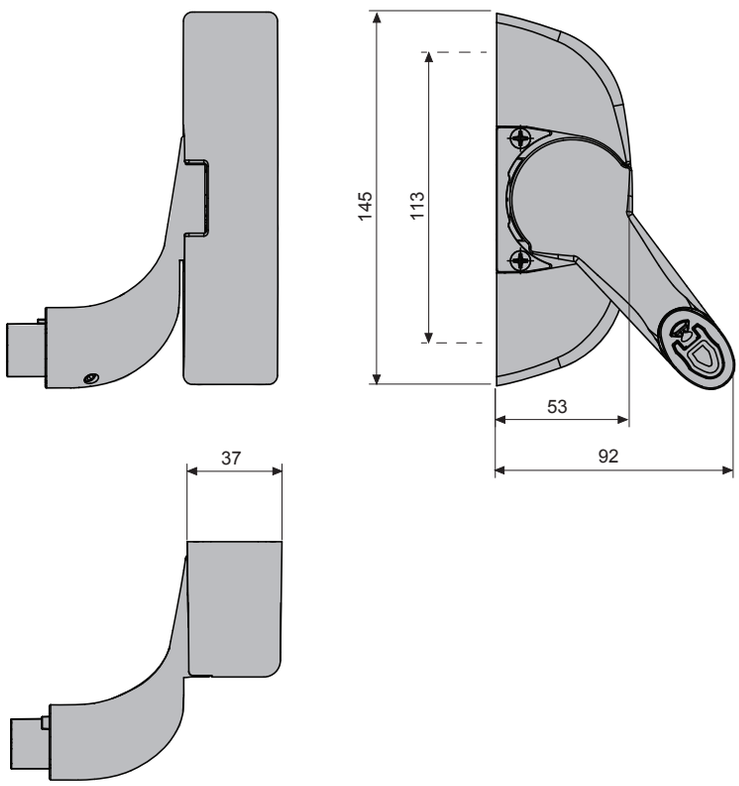

8361A		1

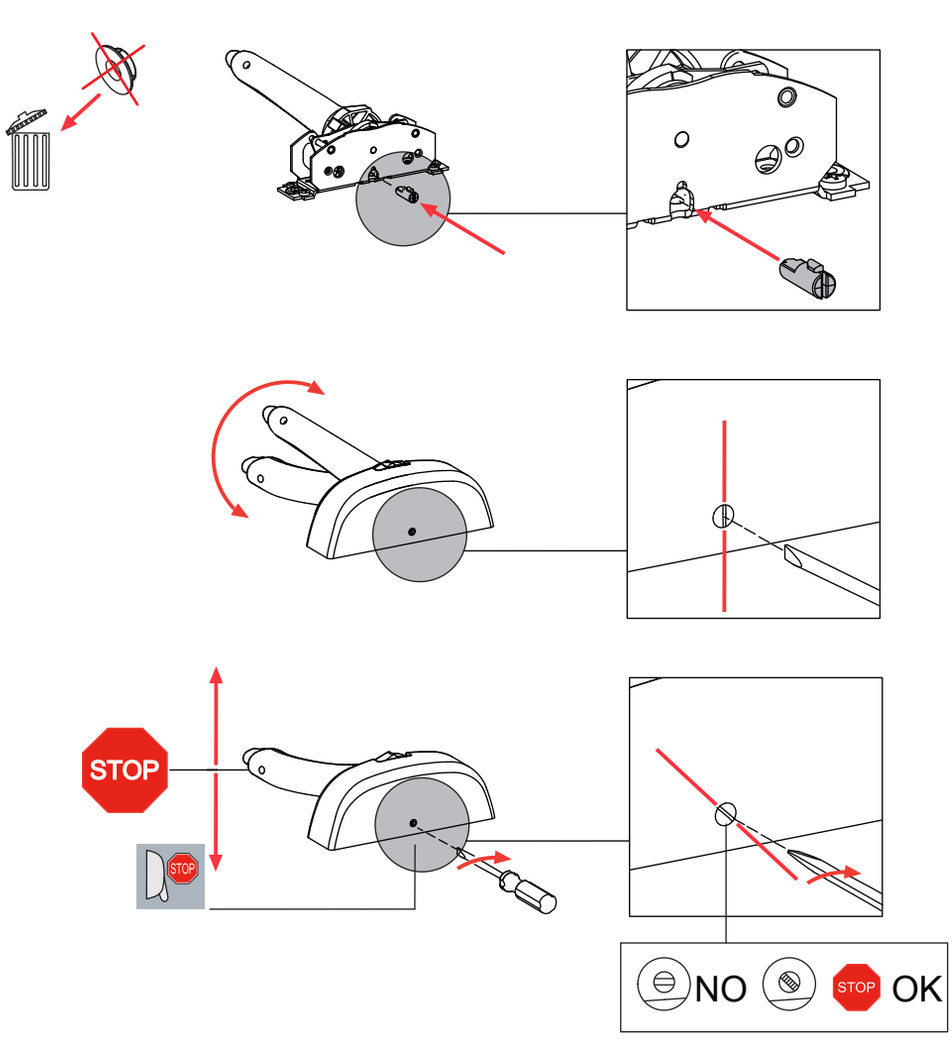

8106K
8111K

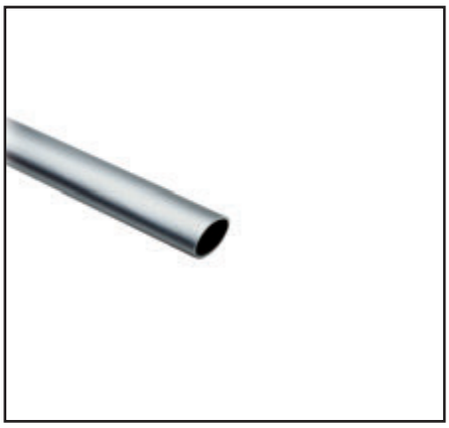

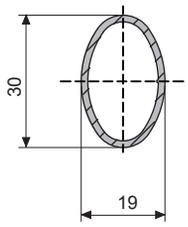

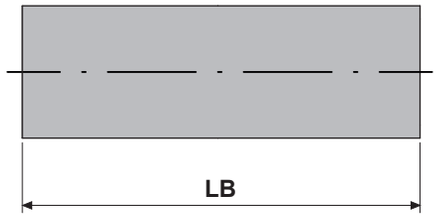

	L	LB		
8106K	1300	1130		1
8111K	1500	1330		

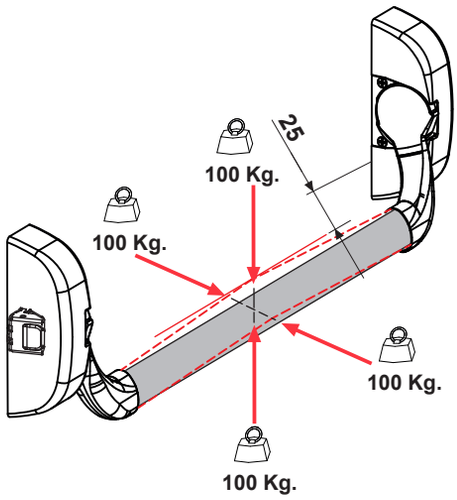

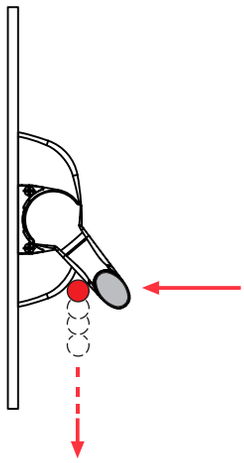

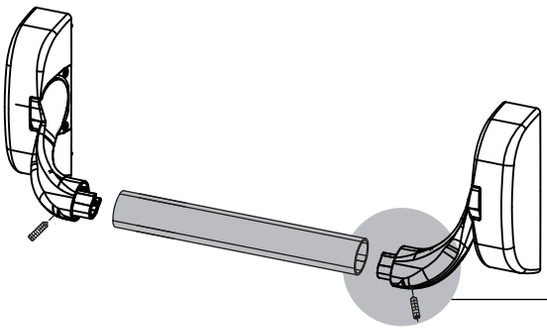

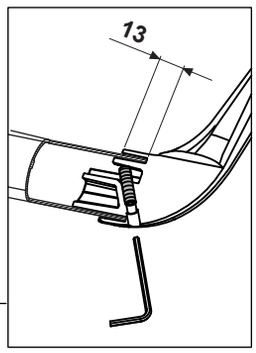

8362A

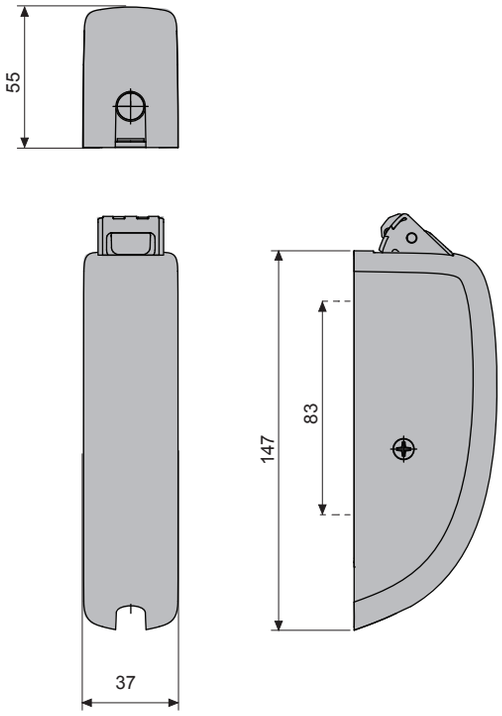

8362A		1

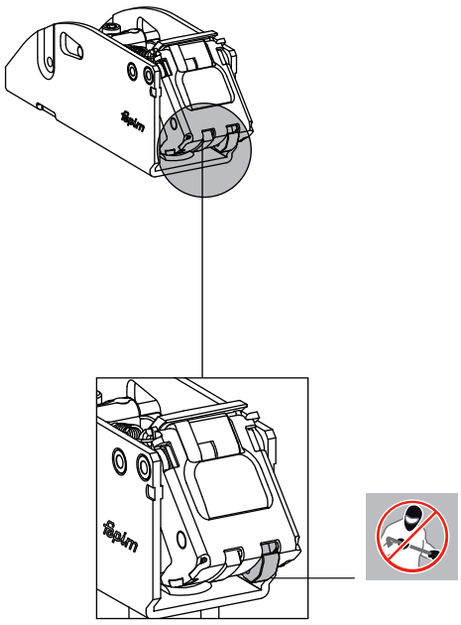

8363A

8363A		1

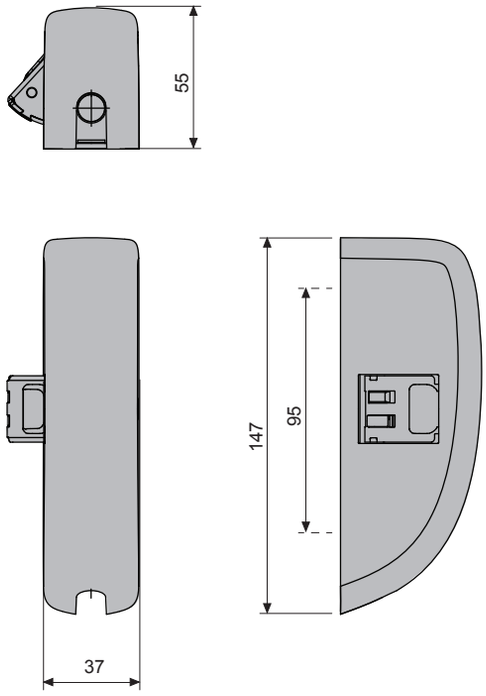

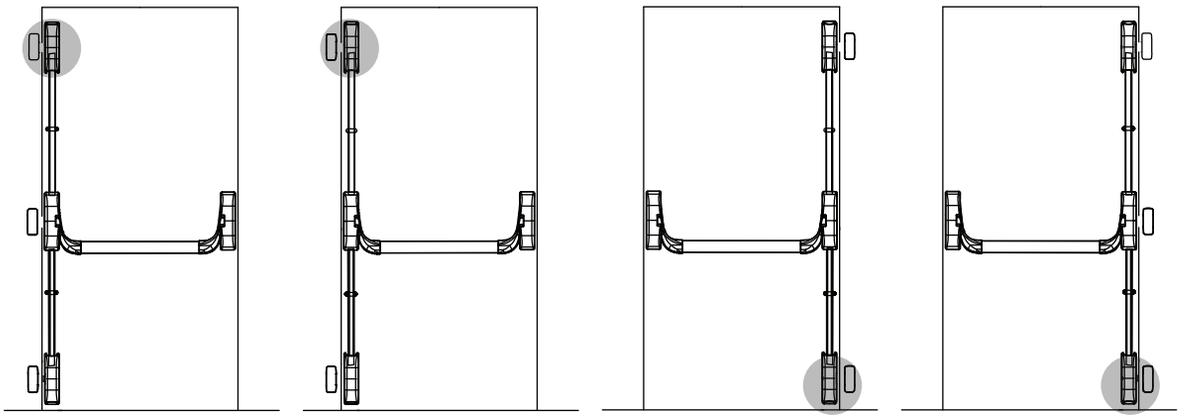

8364A

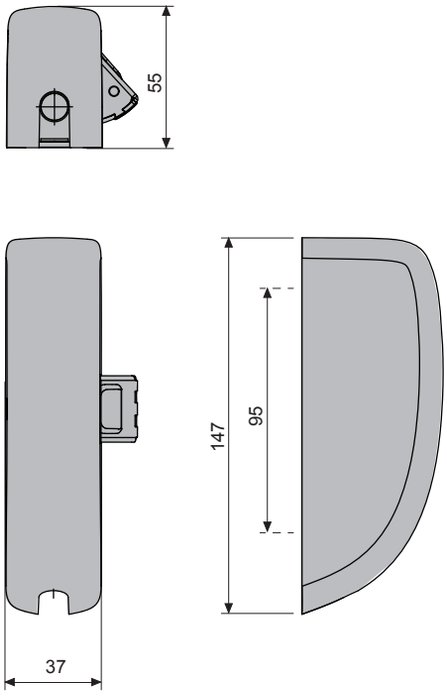

8364A		1

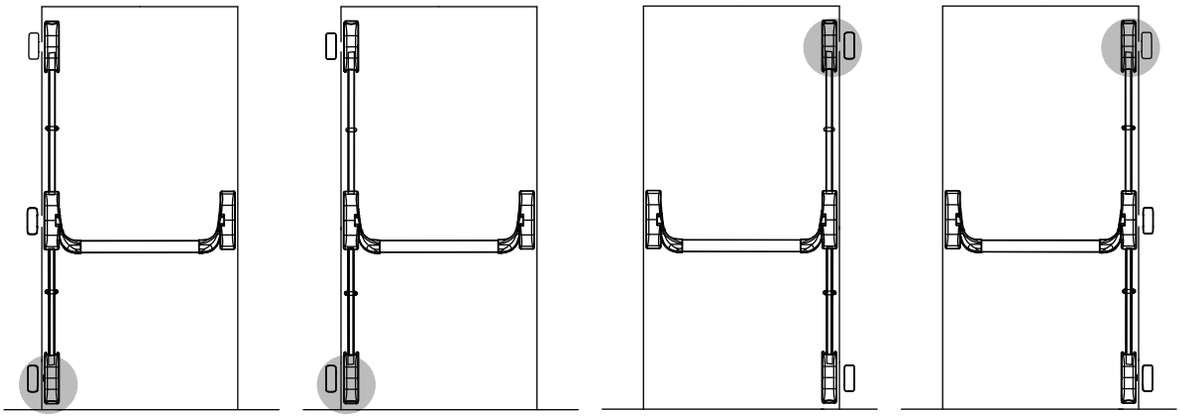

8370A

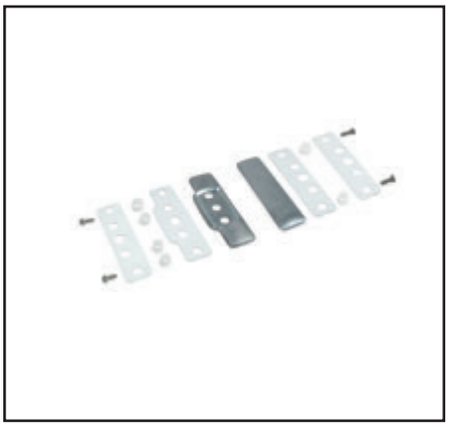

		S	
8370A		1mm	1

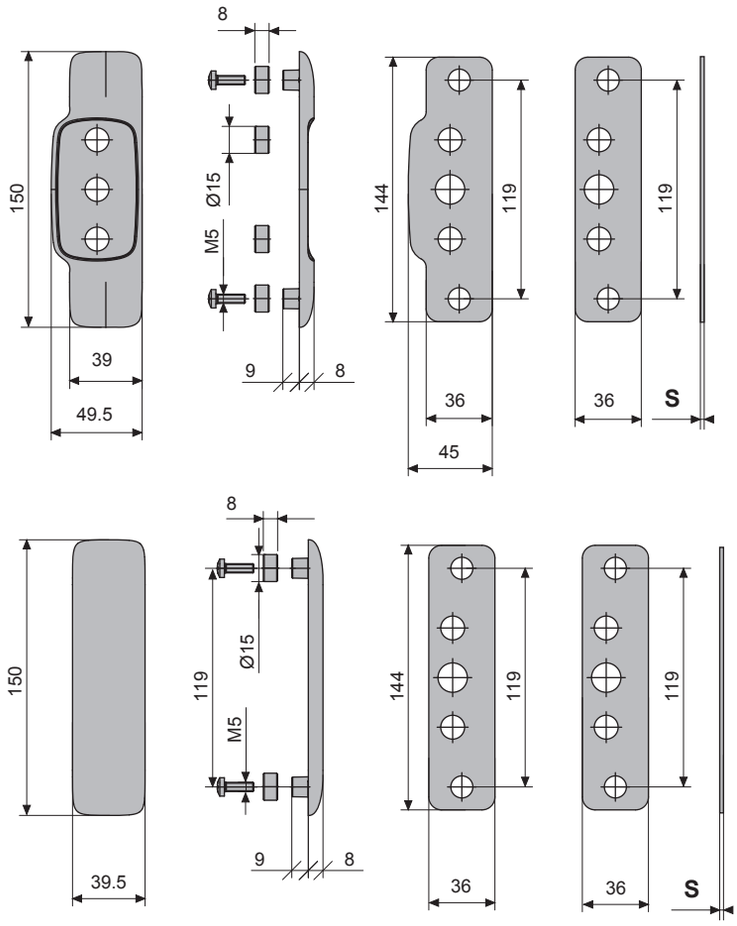

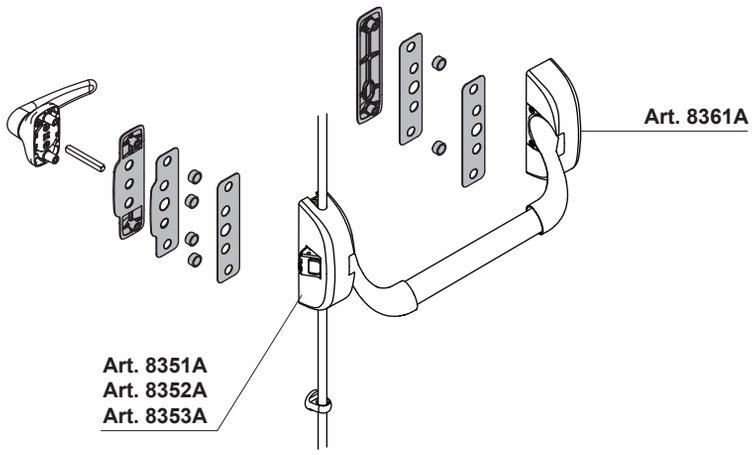

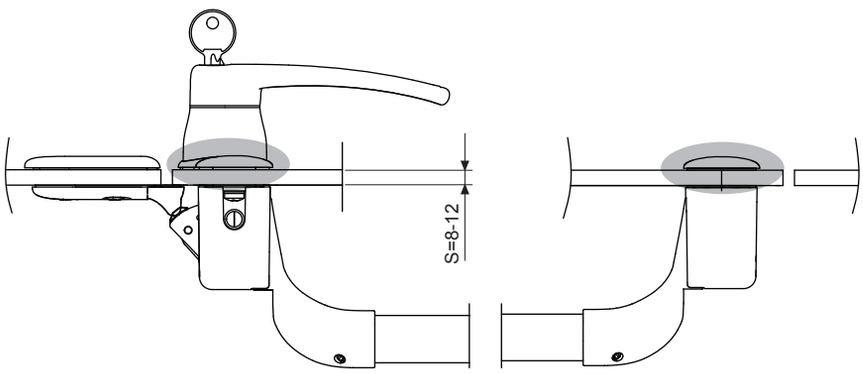

8370B

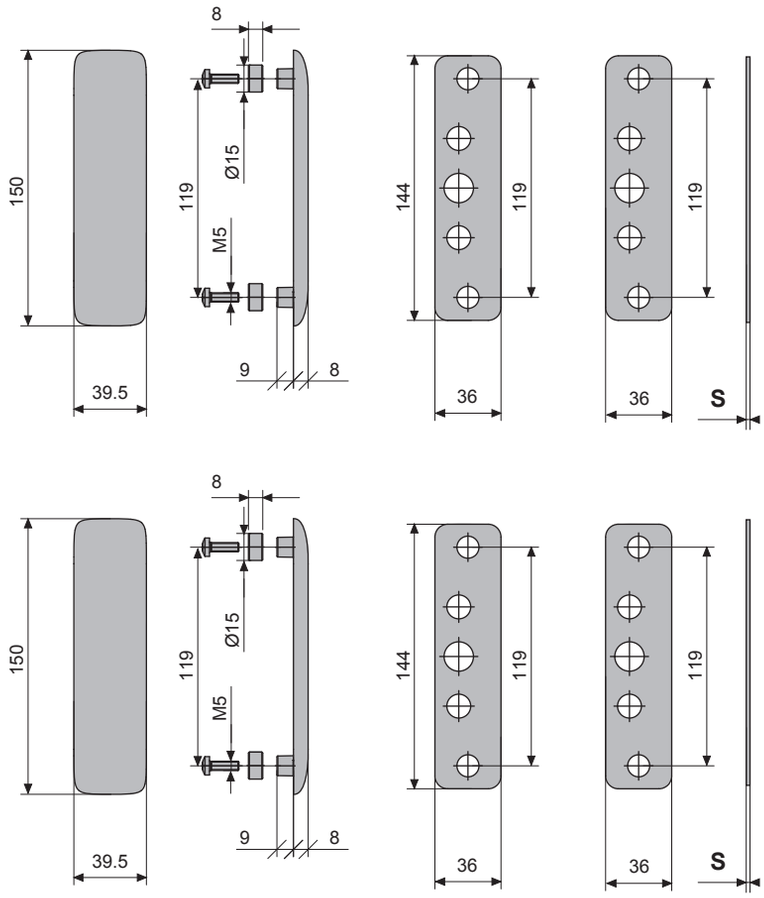

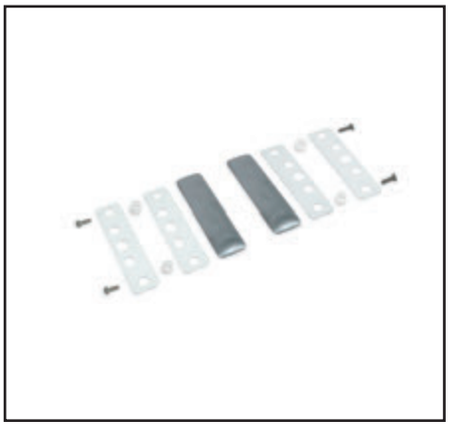

		S	
8370B		1mm	1

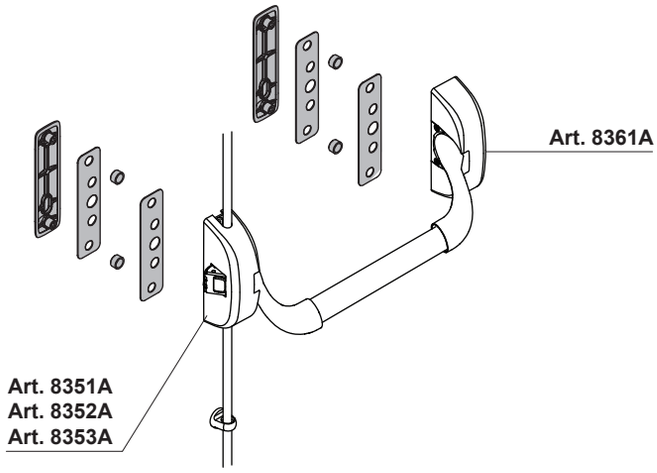

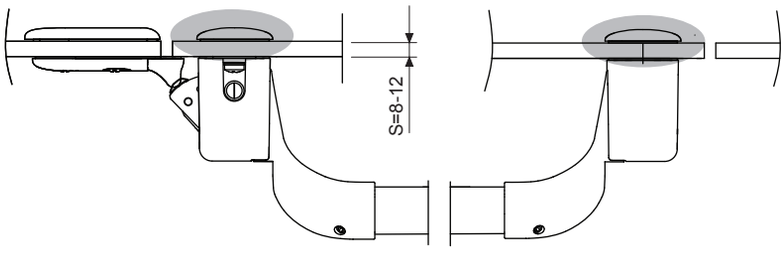

8370C

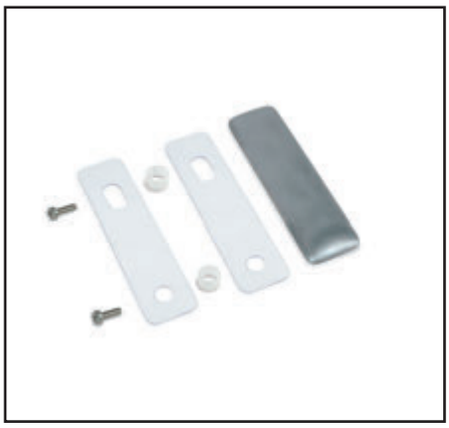

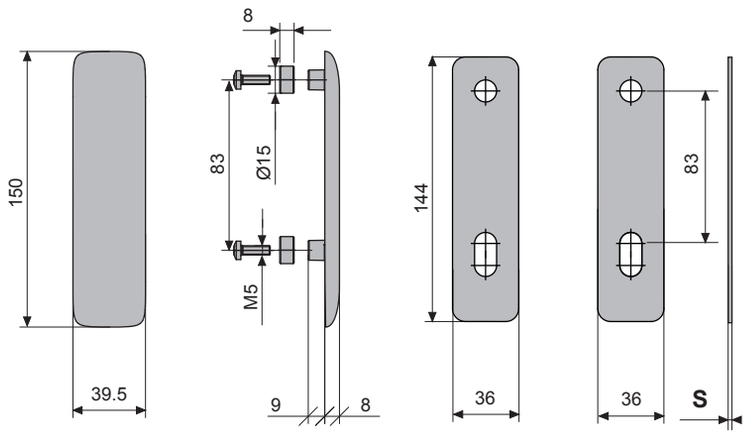

		S	
8370C		1mm	1

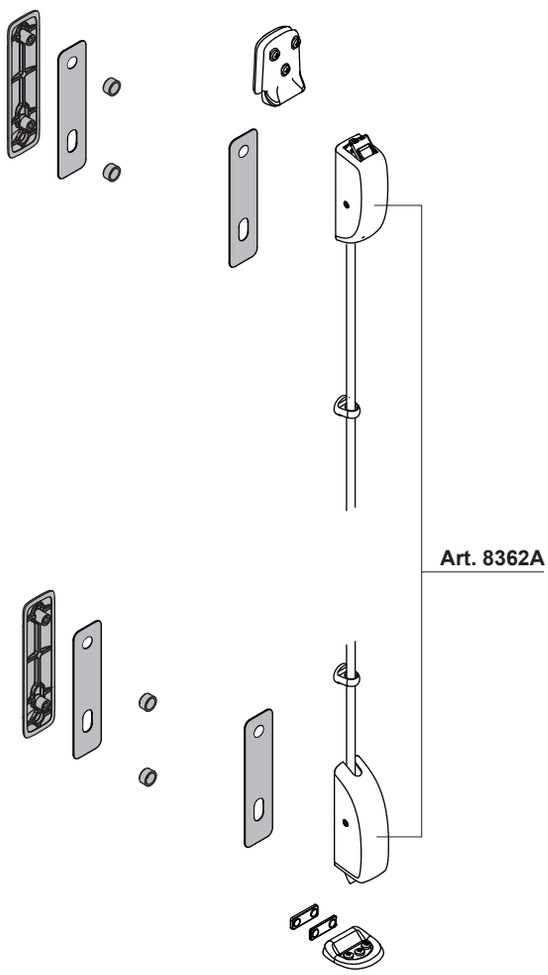

8370D

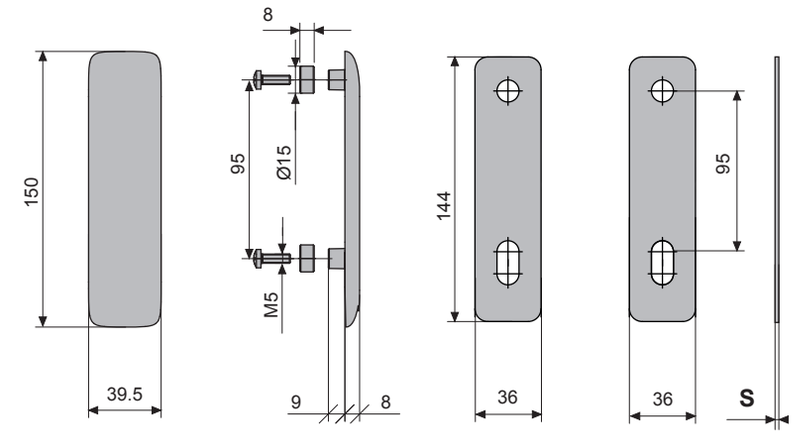

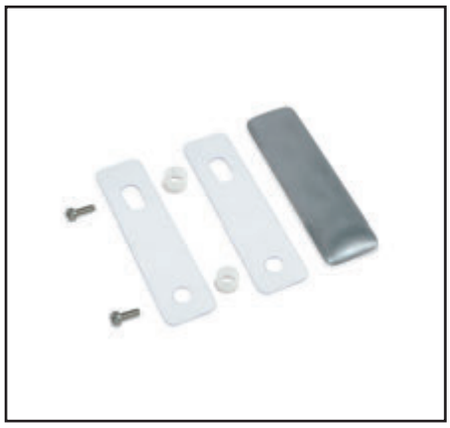

		S	
8370D		1mm	1

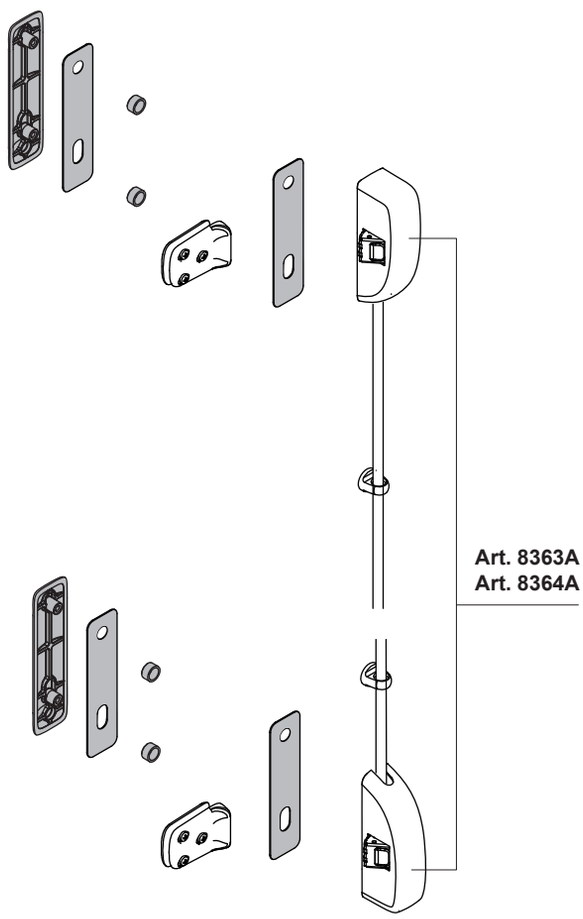

8375

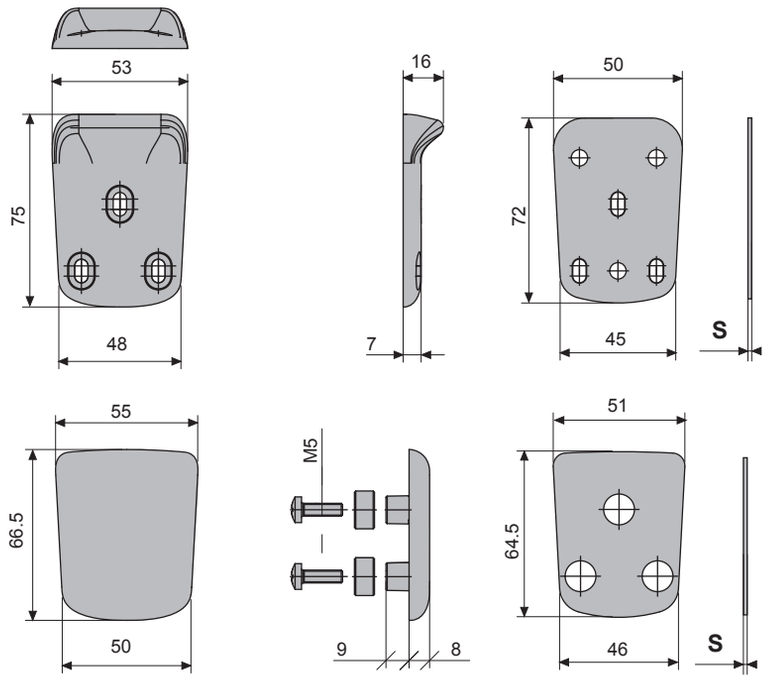

		S	
8375		1mm	1

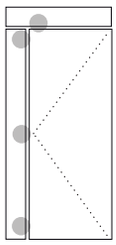

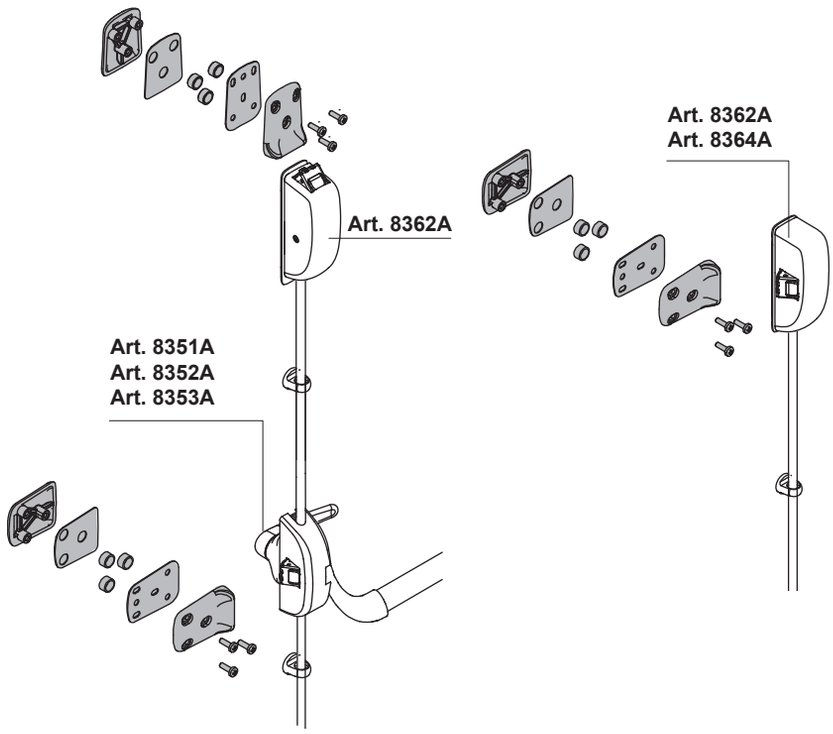

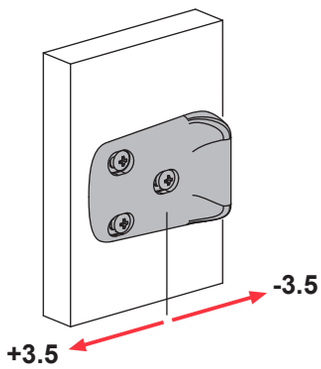

8508

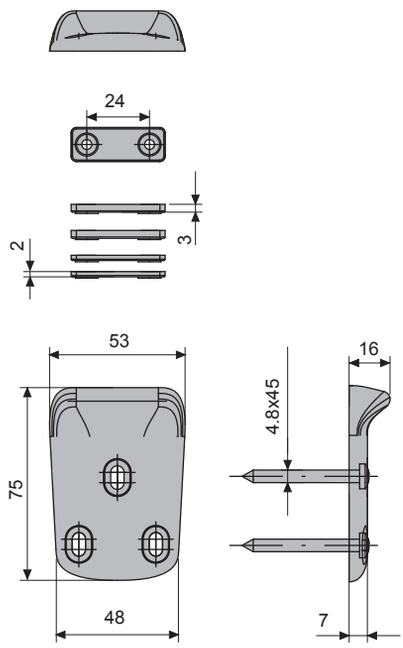

8508		1

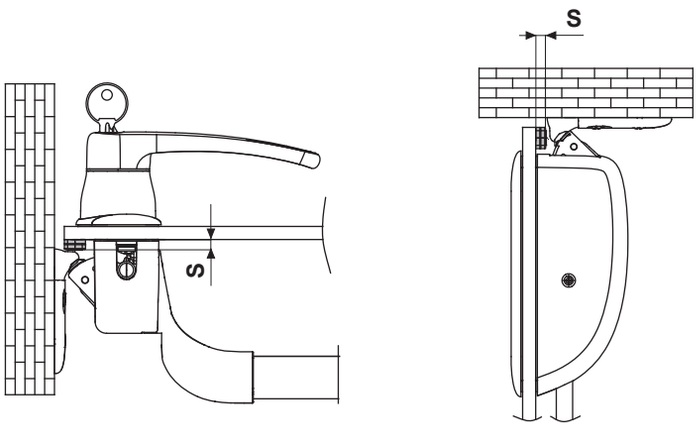

S	
2	2
3	3
4	2+2
5	3+2
6	3+3
7	3+2+2
8	3+3+2
10	3+3+2+2

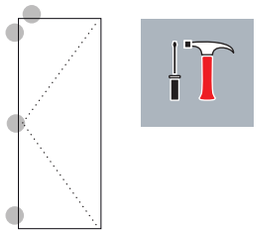

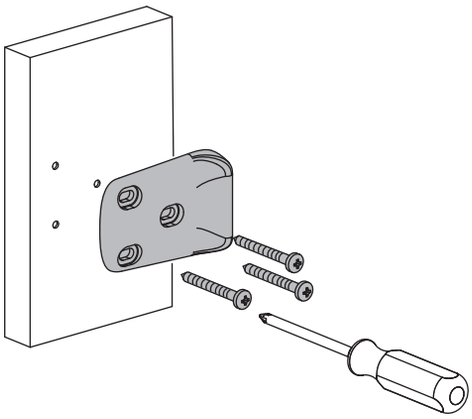

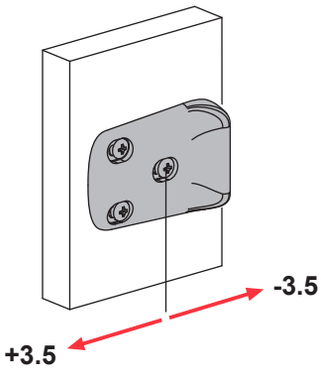

8380A
8380B
8380C
8380D

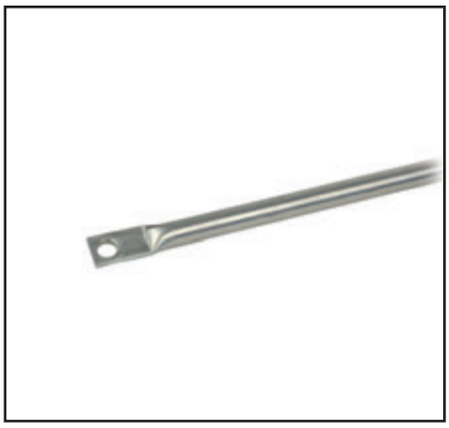

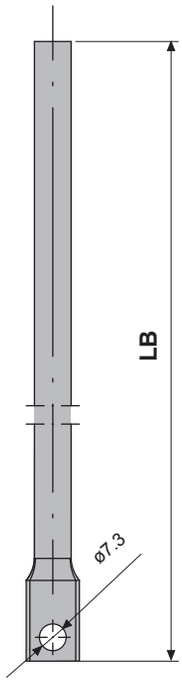

			LB	
8380A	INX		950	1
8380B			1365	1
8380C			2300	1
8380D			1800	1

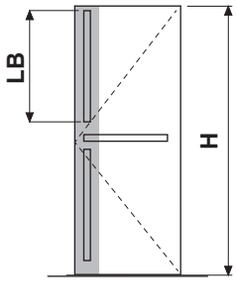

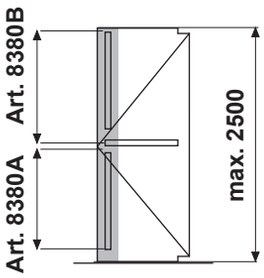

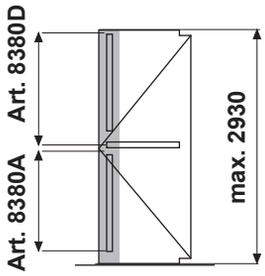

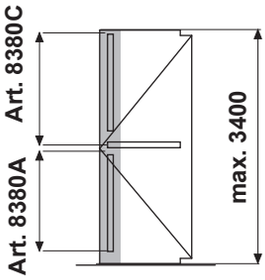

8382

8382	INX		1

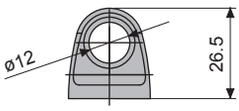

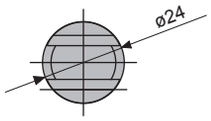

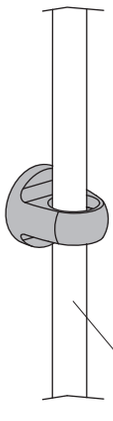

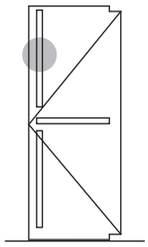

Art. 8380A
Art. 8380B
Art. 8380C
Art. 8380D

8504FK
8504X

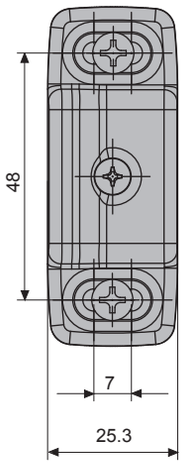

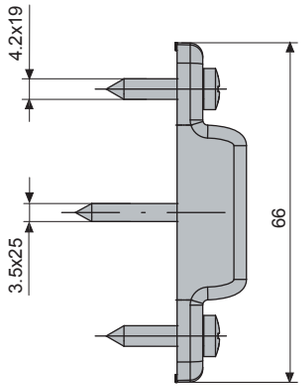

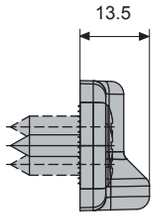

8504FK			1
8504X	INX		

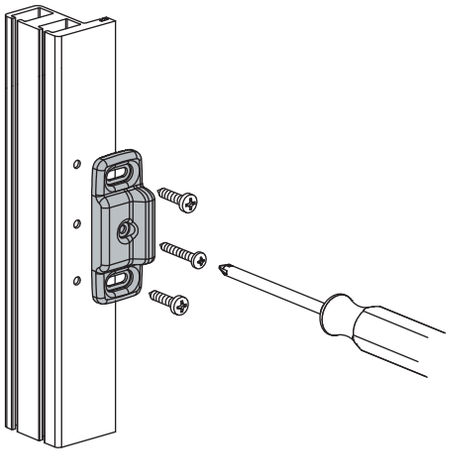

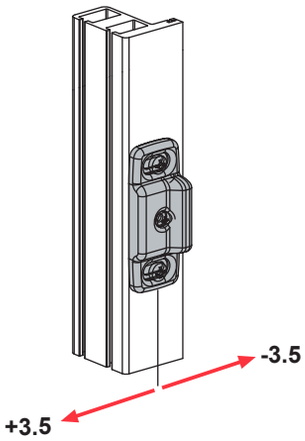

8542AX

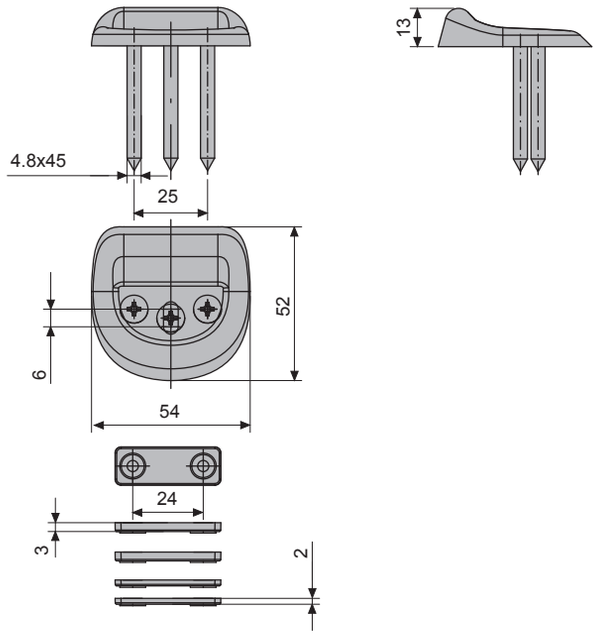

8542AX	INX		1

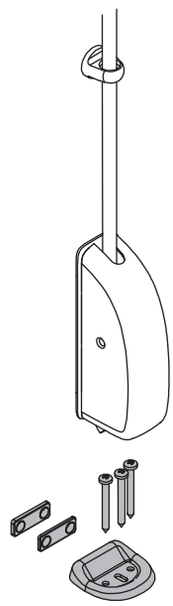

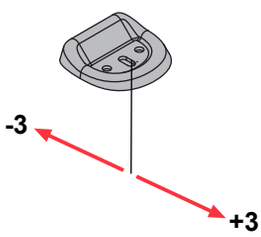

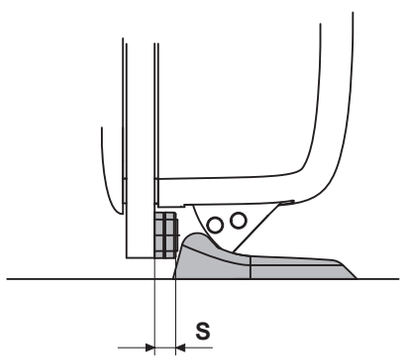

S	
2	2
3	3
4	2+2
5	3+2
6	3+3
7	3+2+2
8	3+3+2
10	3+3+2+2

8567A

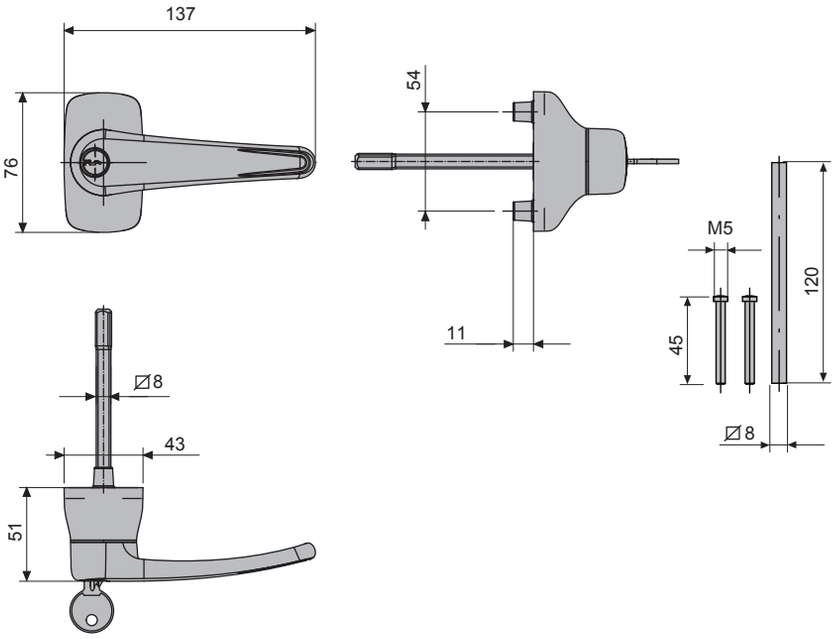

8567A		1

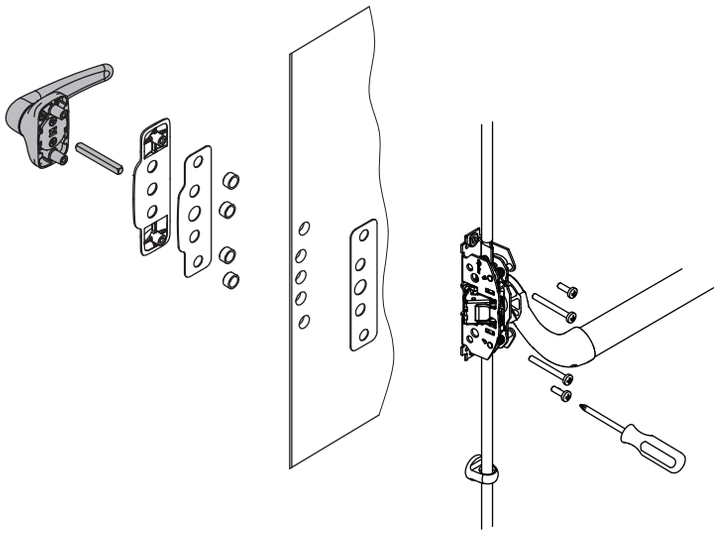

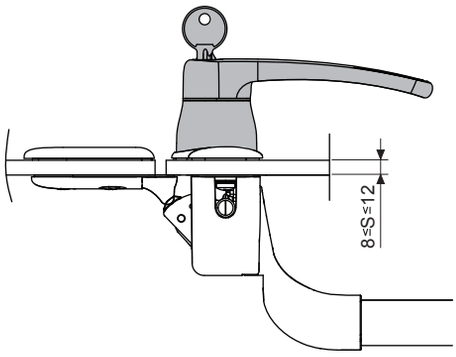

Fapim S.p.A.
Via delle Cerbaie, 114
55011 Altopascio (LU) Italy
T +39 0583 2601 F+39 0583 25291
www.fapim.it info@fapim.it
Cod.Fisc. e Part.I.V.A. 02224030466

DOMATIC
info@domatic.it www.domatic.it

BENELUX

Fapim Benelux s.p.r.l.b.v.b.a.
Avenue Rue St. Roch , 17
7712 Herseaux Belgium
T +32 56 340548
F +32 56 341960
info@fapimbenelux.be

HISPANIA

Fapim Hispania s.L.
C/edison, esq. A. Ingeniero
Goicoechea 45600
Parcela, 74
Talavera De la Reina (Espana)
T +34 925 828357
F +34 925 841148
administración@fapimhispania.com
pedidos@fapimhispania.com

POLSKA

Fapim Polska sp. z o.o.
ul.Przyrzecze 4 03-107
WarszawaNIP : 536-16-29-437
T +48 227813797
F +48 227811022
Gsm 609022972

RUSSIA

Fapim RU llc
Kaluzhskaya Region
Province Borovskiy, 99km.
main way “Ukraina”, building 4A
T +7 48439 97207
info@fapimru.ru

ARGENTINA

Fapim Argentina S.A.
Buschiazzo N° 347
(1611) Don Torcuato
Partido de Tigre
Buenos Aires - Argentina
T +54 (11) 48463545

CT OLTRE 53 01 09-18

IT EN FR ES PT